nedis

# TURN200BN

with built-in speaker

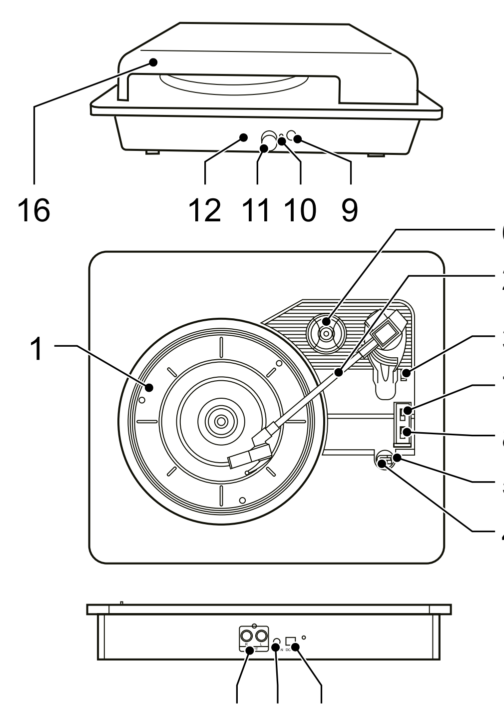


A

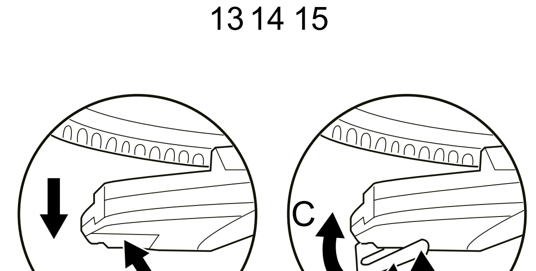


B

Specifications:

- RMS: **3 W**
- Peak power: **9 W**
- Bluetooth version: **5.3**
- Bluetooth frequency range: **2400 - 2483.5 MHz**
- Max. RF transmission power: **0 dBm**
- Speed: **33, 45, 78 rpm**
- Turntable type: **Manual**
- Type of drive: **Belt-drive**
- Connections: **3.5mm aux input, RCA output (Red, White)**
- Maximum Playtime: **4 Hours**
- Internal battery: **1200 mAh Lithium-ion**

## English - Description (fig. A)

| | |
|---|---|
| 1. Turntable<br>2. Tonearm<br>3. Tonearm lifter<br>4. Tonearm rest<br>5. Tonearm lock | • Place the vinyl record onto the turntable.<br>• Remove the stylus cover by gently sliding the cover away from the tonearm.<br>• Push the tonearm lock aside to unlock the tonearm.<br>• Use the tonearm lifter to lift the tonearm or manually lift the tonearm.<br>• Place the tonearm onto the outer edge of the vinyl record. The turntable starts to rotate and play the vinyl record automatically.<br>• The turntable stops when the tonearm reaches the end (inner edge) of the vinyl record.<br>• Lift the tonearm. Place the tonearm into the tonearm rest.<br>• Engage the tonearm lock to lock the tonearm.<br>• Remove the vinyl record from the turntable.<br>Note: Before transport, make sure that the tonearm is locked. |
| 6. 45 rpm adapter | • Use the 45 rpm adapter to listen to the 45 rpm vinyl records. |
| 7. Automatic switch-off | • Set the switch to the "ON" position to enable the automatic switch-off function.<br>• Set the switch to the "OFF" position to disable the automatic switch-off function. |
| 8. Speed selector | • Use the speed selector to select the speed (33/45/78 rpm). |
| 9. Mode button | • Press the button to set the mode: Bluetooth / AUX / turntable. |
| 10. LED indicator | • The indicator lights blue in Bluetooth mode.<br>• The indicator lights red in AUX mode or turntable mode.<br>• The indicator lights red when the device is being charged. |
| 11. On/off dial<br>Volume dial | On/off dial<br>• Turn the dial clockwise to the "ON" position to switch on the device.<br>• Turn the dial counterclockwise to the "OFF" position to switch off the device.<br>Volume dial<br>• Turn the dial clockwise to increase the volume.<br>• Turn the dial counterclockwise to decrease the volume. |
| 12. Headphone jack | • Connect the headphones to the headphone jack.<br>Warning: Do not use headphones at high volume levels to prevent hearing damage. |
| 13. RCA output (red/white) | • To use an external amplifier, connect the RCA cable to the RCA output of the device and to the external amplifier. Make sure that each plug of the RCA cable is connected according to the corresponding colour (red/white). |
| 14. AUX input | • To play audio files from an audio device, connect an AUX cable to the AUX input of the device and to the audio device.<br>• Use the controls on the audio device to control the sound. |
| 15. DC input (5V/1.5A) | Fully charge the battery before first use. The charging duration is 3-5 hours.<br>• To charge the device, connect the USB cable to the DC input of the device and to the USB port of the USB charger (5V/1.5A).<br>• The LED indicator lights red when the device is being charged. The LED indicator goes off when the device is fully charged.<br>• If the device is fully charged, disconnect the USB cable from the DC input of the device and the USB port of the USB charger.<br>Note: The device can be operated during the charging process, but it may take longer to fully charge the device. |
| 16. Dust cover | • If you play vinyl records, open the dust cover.<br>• If you do not play vinyl records, close the dust cover. |
| • Speaker | • The speaker is located on the bottom of the device. |

### Use

#### Bluetooth mode

- Switch on the device.
- Select Bluetooth mode with the mode button.
- The Bluetooth indicator flashes blue. The device is in pairing mode.
- Activate Bluetooth on your Bluetooth device.
- Search for new devices on the Bluetooth device.
- Select the device: "TURN200BN". If a password is required, enter "0000".
- If the pairing is completed, the LED indicator will light blue.

#### Replacing the turntable stylus (fig. B)

The turntable stylus lasts for approximately 450 hours under normal operation. It is recommended to replace the turntable stylus as soon as you notice a change in the sound quality. The use of a worn-out turntable stylus can cause damage to the vinyl records. 78 rpm vinyl records will wear out the turntable stylus more quickly than 33/45 rpm vinyl records.

#### Warning!

- Before replacing the turntable stylus, make sure that the device is switched off.
- Do not bend or touch the turntable stylus.

**To remove the old turntable stylus:**

- Carefully place a screwdriver at the tip of the turntable stylus and push the turntable stylus downward (A).
- Remove the old turntable stylus by pulling it down and forward simultaneously.

**To install the new turntable stylus:**

- Hold the turntable stylus at the front edge and insert the rear edge of the turntable stylus into the tonearm (B).
- Push the turntable stylus upward to lock it into position (C).

### Technical data

| | |
|---|---|
| Frequency range | 2400-2483.5 MHz |
| Maximum transmission power | 4 dBm |

### Safety

#### General safety

- Read the manual carefully before use. Keep the manual for future reference.
- The manufacturer is not liable for consequential damages or for damages to property or persons caused by non-observance of the safety instructions and improper use of the device.
- The device can be used by children from 8 years and above and by persons with a physical, sensory, mental or motor disability, or lack of experience and knowledge if they are supervised or instructed on how to use the device in a safe way and understand the hazards involved. Children shall not play with the device. Cleaning and user maintenance shall not be made by children without supervision.
- Only use the device for its intended purposes. Do not use the device for other purposes than described in the manual.
- Do not use the device if any part is damaged or defective. If the device is damaged or defective, replace the device immediately.
- The device is suitable for indoor use only. Do not use the device outdoors.
- The device is suitable for domestic use only. Do not use the device for commercial purposes.
- Do not use the device in locations with high humidity, such as bathrooms and swimming pools.
- Do not use the device near bathtubs, showers, basins or other vessels containing water.

#### Electrical safety

CAUTION
RISK OF ELECTRIC SHOCK
DO NOT OPEN

- To reduce risk of electric shock, this product should only be opened by an authorized technician when service is required.
- Disconnect the product from the mains and other equipment if a problem should occur.
- Do not use the device if the mains cable or mains plug is damaged or defective. If the mains cable or mains plug is damaged or defective, it must be replaced by the manufacturer or an authorised repair agent.
- Before use, always check that the mains voltage is the same as the voltage on the rating plate of the device.
- Do not move the device by pulling the mains cable. Make sure that the mains cable cannot become entangled.
- Do not immerse the device, the mains cable or the mains plug in water or other liquids.
- Do not leave the device unattended while the mains plug is connected to the mains supply.
- Do not use an extension cable.

### Cleaning and maintenance

#### Warning!

- Before cleaning or maintenance, always switch off the device.
- Do not use cleaning solvents or abrasives.
- Do not clean the inside of the device.
- Do not attempt to repair the device. If the device does not operate correctly, replace it with a new device.
- Do not immerse the device in water or other liquids.

- Clean the device using a soft, damp cloth. Thoroughly dry the device with a clean, dry cloth.

#### Vinyl records

- Hold vinyl records at the edges with clean hands.
- Do not touch the surface of vinyl records in order to maintain the sound quality.
- Do not touch the grooves of vinyl records.
- Store vinyl records upright and in their protective sleeve when not in use.

### Support

If you need further help or have comments or suggestions please visit www.nedis.com/support

### Contact

NEDIS B.V., De Tweeling 28, 5215 MC 's-Hertogenbosch, The Netherlands

## Nederlands - Beschrijving (fig. A)

| | |
|---|---|
| 1. Draaitafel<br>2. Toonarm<br>3. Toonarmhendel<br>4. Toonarmsteun<br>5. Toonarmvergrendeling | • Plaats de vinylplaat op de draaitafel.<br>• Verwijder het naaldkapje door de kap voorzichtig van de toonarm weg te schuiven.<br>• Duw de toonarmvergrendeling opzij om de toonarm te ontgrendelen.<br>• Gebruik de toonarmhendel om de toonarm omhoog te brengen of breng de toonarm handmatig omhoog.<br>• Plaats de toonarm op de buitenrand van de vinylplaat. De draaitafel begint te draaien en de vinylplaat automatisch af te spelen.<br>• Breng de toonarm omhoog. Plaats de toonarm in de toonarmsteun.<br>• Gebruik de toonarmvergrendeling om de toonarm te vergrendelen.<br>• Verwijder de vinylplaat van de draaitafel.<br>Let op: Zorg er voor transport voor dat de toonarm is vergrendeld. |
| 6. 45-toerenadapter | • Gebruik de 45-toerenadapter om naar 45-toerenplaten te luisteren. |
| 7. Automatisch uitschakelen | • Zet de schakelaar in de stand "ON" om de automatische uitschakelfunctie te activeren.<br>• Zet de schakelaar in de stand "OFF" om de automatische uitschakelfunctie te deactiveren. |
| 8. Snelheidsregelaar | • Gebruik de snelheidsregelaar om de snelheid te selecteren (33/45/78 toeren). |
| 9. Modusknop | • Druk op de knop om de modus in te stellen: Bluetooth / AUX / draaitafel. |
| 10. LED-indicator | • De indicator brandt blauw in de Bluetooth-modus.<br>• De indicator brandt rood in de AUX-modus of de draaitafelmodus.<br>• De indicator brandt rood wanneer het apparaat wordt opgeladen. |
| 11. Aan/uit-knop<br>Volumeknop | Aan/uit-knop<br>• Draai de knop rechtsom naar de stand "ON" om het apparaat in te schakelen.<br>• Draai de knop linksom naar de stand "OFF" om het apparaat uit te schakelen.<br>Volumeknop<br>• Draai de knop rechtsom om het volume te verhogen.<br>• Draai de knop linksom om het volume te verlagen. |
| 12. Hoofdtelefoon-aansluiting | • Sluit de hoofdtelefoon aan op de hoofdtelefoonaansluiting.<br>Waarschuwing: Gebruik geen hoofdtelefoons bij een hoog volumeniveau om gehoorbeschadiging te voorkomen. |
| 13. RCA-uitgang (rood/wit) | • Sluit voor het gebruik van een externe versterker de RCA-kabel aan op de RCA-uitgang van het apparaat en op de externe versterker. Zorg ervoor dat iedere plug van de RCA-kabel is aangesloten conform de overeenkomstige kleur (rood/wit). |
| 14. AUX-ingang | • Sluit een AUX-kabel aan op de AUX-ingang van het apparaat en op het audio-apparaat om audiobestanden vanaf een audio-apparaat af te spelen.<br>• Gebruik de bedieningselementen op het audio-apparaat om het geluid te regelen. |
| 15. DC-ingang (5V/1.5A) | Laad voor het eerste gebruik de batterij volledig op. De oplaadduur bedraagt ongeveer 3-5 uur.<br>• Sluit voor het opladen van het apparaat de USB-kabel aan op de DC-ingang van het apparaat en op de USB-poort van de USB-oplader (5V/1.5A).<br>• De LED-indicator brandt rood wanneer het apparaat wordt opgeladen. De LED-indicator gaat uit wanneer het apparaat volledig is opgeladen.<br>• Als het apparaat volledig is opgeladen, koppel dan de USB-kabel los van de DC-ingang van het apparaat en de USB-poort van de USB-oplader.<br>Let op: Het apparaat kan tijdens het opladen worden gebruikt, maar het kan langer duren om het apparaat volledig op te laden. |
| 16. Stofkap | • Open de stofkap als u vinylplaten afspeelt.<br>• Sluit de stofkap als u geen vinylplaten afspeelt. |
| • Speaker | • De speaker bevindt zich aan de onderzijde van het apparaat. |

### Gebruik

#### Bluetooth-modus

- Schakel het apparaat in.
- Selecteer de Bluetooth-modus met de modusknop.
- De Bluetooth-indicator knippert blauw. Het apparaat bevindt zich in koppelingsmodus.
- Activeer Bluetooth op uw Bluetooth-apparaat.
- Zoek naar nieuwe apparaten op het Bluetooth-apparaat.
- Selecteer het apparaat: "TURN200BN". Voer "0000" in als een wachtwoord vereist is.
- Na voltooiing van de koppeling zal de LED-indicator blauw branden.

#### De naald vervangen (fig. B)

De naald gaat bij normaal gebruik ongeveer 450 uur mee. Het wordt aanbevolen om de naald te vervangen zodra u een wijziging in de geluidskwaliteit constateert. Het gebruik van een versleten naald kan schade aan de vinylplaten veroorzaken. 78-toerenplaten doen de naald sneller slijten dan 33/45-toerenplaten.

#### Waarschuwing!

- Zorg er voor het vervangen van de naald voor dat het apparaat is uitgeschakeld.
- Buig de naald niet en raak de naald niet aan.

**De oude naald verwijderen:**

- Plaats voorzichtig een schroevendraaier op de punt van de naald en duw de naald naar beneden (A).
- Verwijder de oude naald door hem gelijktijdig naar beneden en naar voren te trekken.

**De nieuwe naald installeren:**

- Houd de naald aan de voorzijde vast en steek de achterzijde van de naald in de toonarm (B).
- Duw de naald naar boven om hem op zijn plaats vast te zetten (C).

### Technische gegevens

| | |
|---|---|
| Frequentiebereik | 2400-2483,5 MHz |
| Maximaal zendvermogen | 4 dBm |

### Veiligheid

#### Algemene veiligheid

- Lees voor gebruik de handleiding zorgvuldig door. Bewaar de handleiding voor latere raadpleging.
- De fabrikant is niet aansprakelijk voor gevolgschade of voor schade aan eigendommen of personen veroorzaakt door het niet naleven van de veiligheidsinstructies en door verkeerd gebruik van het apparaat.
- Het apparaat kan worden gebruikt door kinderen vanaf 8 jaar en door personen met een lichamelijke, zintuiglijke, geestelijke of motorische beperking of zonder de benodigde ervaring en kennis indien ze onder toezicht staan of instructies krijgen over hoe het apparaat op een veilige manier kan worden gebruikt alsook de gevaren begrijpen die met het gebruik samenhangen. Kinderen mogen niet met het apparaat spelen. Reiniging en onderhoud mogen niet worden uitgevoerd door kinderen, tenzij zij onder toezicht staan.
- Gebruik het apparaat uitsluitend voor de beoogde doeleinden. Gebruik het apparaat niet voor andere doeleinden dan beschreven in de handleiding.
- Gebruik het apparaat niet als een onderdeel beschadigd of defect is. Vervang een beschadigd of defect apparaat onmiddellijk.
- Het apparaat is uitsluitend geschikt voor gebruik binnenshuis. Gebruik het apparaat niet buitenshuis.
- Het apparaat is uitsluitend geschikt voor huishoudelijk gebruik. Gebruik het apparaat niet voor commerciële doeleinden.
- Gebruik het apparaat niet op plaatsen met een hoge luchtvochtigheid, zoals badkamers en zwembaden.
- Gebruik het apparaat niet in de buurt van badkuipen, douches, wastafels of andere voorzieningen die water bevatten.

#### Elektrische veiligheid

CAUTION
RISK OF ELECTRIC SHOCK
DO NOT OPEN

- Dit product mag voor onderhoud uitsluitend door een erkende technicus worden geopend om het risico op elektrische schokken te verkleinen.
- Koppel het product los van het stopcontact en van andere apparatuur als zich problemen voordoen.
- Gebruik het apparaat niet als het netsnoer of de netstekker beschadigd of defect is. Indien het netsnoer of de netstekker beschadigd of defect is, moet het onderdeel door de fabrikant of een erkend servicecentrum worden vervangen.
- Controleer voor gebruik altijd of de netspanning overeenkomt met de spanning op het typeplaatje van het apparaat.
- Verplaats het apparaat niet door aan het netsnoer te trekken. Zorg dat het netsnoer niet in de war kan raken.
- Dompel het apparaat, het netsnoer of de netstekker niet onder in water of andere vloeistoffen.
- Laat het apparaat niet onbeheerd achter terwijl de netstekker op de netvoeding is aangesloten.
- Gebruik geen verlengsnoer.

### Reiniging en onderhoud

#### Waarschuwing!

- Schakel voor reiniging en onderhoud altijd het apparaat uit.
- Gebruik geen reinigingsmiddelen of schuurmiddelen.
- Reinig niet de binnenzijde van het apparaat.
- Probeer het apparaat niet te repareren. Indien het apparaat niet juist werkt, vervang het dan door een nieuw apparaat.
- Dompel het apparaat niet onder in water of andere vloeistoffen.

- Reinig het apparaat met een zachte, vochtige doek. Droog het apparaat grondig af met een schone, droge doek.

#### Vinylplaten

- Houd vinylplaten aan de randen vast met schone handen.
- Raak het oppervlak van vinylplaten niet aan om de geluidskwaliteit te behouden.
- Raak de groeven van vinylplaten niet aan.
- Bewaar vinylplaten rechtop en in hun beschermhoes wanneer ze niet worden gebruikt.

### Support

Breng voor hulp of als u een opmerking of suggestie heeft een bezoek aan www.nedis.com/support

### Contact

NEDIS B.V., De Tweeling 28, 5215 MC 's-Hertogenbosch, Nederland

## Deutsch - Beschreibung (Abb. A)

| | |
|---|---|
| 1. Plattenspieler<br>2. Tonarm<br>3. Tonarmheber<br>4. Tonarmstütze<br>5. Tonarmverriegelung | • Legen Sie die Schallplatte auf den Plattenspieler.<br>• Entfernen Sie die Nadelabdeckung, indem Sie die Abdeckung vorsichtig vom Tonarm wegschieben.<br>• Schieben Sie die Verriegelung des Tonarms zur Seite, um den Tonarm zu entriegeln.<br>• Verwenden Sie den Tonarmheber, um den Tonarm anzuheben. Heben Sie den Tonarm alternativ manuell an.<br>• Setzen Sie den Tonarm auf die äußere Kante der Schallplatte auf. Der Plattenspieler beginnt automatisch, sich zu drehen und die Schallplatte abzuspielen.<br>• Heben Sie den Tonarm an. Setzen Sie den Tonarm auf der Tonarmstütze ab.<br>• Lassen Sie die Verriegelung des Tonarms einrasten, um den Tonarm zu verriegeln.<br>• Nehmen Sie die Schallplatte vom Plattenspieler.<br>Hinweis: Stellen Sie vor dem Transport sicher, dass der Tonarm verriegelt ist. |
| 6. 45 U/Min. Adapter | • Verwenden Sie den 45 U/Min. Adapter, um Schallplatten mit 45 U/Min. abzuspielen. |
| 7. Automatische Abschaltung | • Stellen Sie den Schalter auf die Position „ON", um die automatische Abschaltfunktion zu aktivieren.<br>• Stellen Sie den Schalter auf die Position „OFF", um die automatische Abschaltfunktion zu deaktivieren. |
| 8. Geschwindigkeitswähler | • Verwenden Sie den Geschwindigkeitswähler, um die Geschwindigkeit (33/45/78 U/Min.) zu wählen. |
| 9. Modustaste | • Drücken Sie auf die Taste, um den Modus einzustellen: Bluetooth / AUX / Plattenspieler. |
| 10. LED-Anzeige | • Die Anzeige leuchtet im Bluetooth-Modus blau auf.<br>• Die Anzeige leuchtet im AUX- oder Schallplattenmodus rot auf.<br>• Die Anzeige leuchtet rot, wenn das Gerät aufgeladen wird. |
| 11. Ein-/Aus-Knopf<br>Lautstärkeknopf | Ein-Aus-Drehknopf<br>• Drehen Sie den Knopf im Uhrzeigersinn in die Position „ON", um das Gerät einzuschalten.<br>• Drehen Sie den Knopf gegen den Uhrzeigersinn in die Position „OFF", um das Gerät auszuschalten.<br>Lautstärkeregler<br>• Drehen Sie den Regler im Uhrzeigersinn, um die Lautstärke zu erhöhen.<br>• Drehen Sie den Regler gegen den Uhrzeigersinn, um die Lautstärke zu verringern. |
| 12. Kopfhörerbuchse | • Verbinden Sie den Kopfhörer mit der Kopfhörerbuchse.<br>Warnung: Verwenden Sie keine Kopfhörer mit hoher Lautstärke, um Hörschäden zu vermeiden. |
| 13. RCA-Ausgang (rot/weiß) | • Um einen externen Verstärker zu benutzen, verbinden Sie das RCA-Kabel mit dem RCA-Ausgang des Geräts und dem externen Verstärker. Stellen Sie sicher, dass jeder Stecker des RCA-Kabels entsprechend der richtigen Farbe (rot/weiß) angeschlossen ist. |
| 14. AUX-Eingang | • Um Audiodateien von einem Audiogerät abzuspielen, verbinden Sie ein AUX-Kabel mit dem AUX-Eingang des Geräts und dem Audiogerät.<br>• Verwenden Sie die Regler auf dem Audiogerät, um den Klang zu steuern. |
| 15. DC-Eingang (5 V/1.5A) | Laden Sie den Akku vor dem ersten Gebrauch vollständig auf. Die Ladezeit beträgt ca. 3 bis 5 Stunden.<br>• Um das Gerät aufzuladen, schließen Sie das USB-Kabel an den DC-Eingang des Geräts und den USB-Anschluss des USB-Ladegeräts (5 V/1.5A) an.<br>• Die LED-Anzeige leuchtet rot, wenn das Gerät aufgeladen wird. Die LED-Anzeige erlischt, wenn das Gerät vollständig aufgeladen ist.<br>• Sobald das Gerät vollständig aufgeladen ist, trennen Sie das USB-Kabel vom DC-Eingang des Geräts und dem USB-Anschluss des USB-Ladegeräts.<br>Hinweis: Das Gerät kann während des Ladeprozesses bedient werden, jedoch kann es länger dauern, bis das Gerät vollständig aufgeladen ist. |
| 16. Staubabdeckung | • Öffnen Sie die Staubabdeckung, wenn Sie Schallplatten abspielen möchten.<br>• Falls Sie keine Schallplatten abspielen möchten, schließen Sie die Abdeckung. |
| • Lautsprecher | • Der Lautsprecher befindet sich auf der Unterseite des Geräts. |

### Gebrauch

#### Bluetooth-Modus

- Schalten Sie das Gerät ein.
- Wählen Sie den Bluetooth-Modus mit der Modustaste aus.
- Die Bluetooth-Anzeige blinkt blau. Das Gerät befindet sich im Kopplungsmodus.
- Aktivieren Sie die Bluetooth-Funktion an Ihrem Bluetooth-Gerät.
- Suchen Sie auf dem Bluetooth-Gerät nach neuen Geräten.
- Wählen Sie das Gerät: „TURN200BN". Wenn ein Passwort erforderlich ist, geben Sie "0000" ein.
- Ist die Kopplung abgeschlossen, leuchtet die LED-Anzeige blau.

#### Ersetzen der Plattenspielernadel (Abb. B)

Die Plattenspielernadel hält unter normalen Betriebsbedingungen ca. 450 Stunden. Es wird empfohlen, die Plattenspielernadel zu ersetzen, sobald Sie eine Veränderung der Klangqualität bemerken. Die Verwendung einer abgenutzten Plattenspielernadel kann Schäden an den Schallplatten verursachen. Schallplatten mit 78 U/Min. nutzen die Plattenspielernadel schneller ab als Schallplatten mit 33/45 U/Min.

#### Warnung!

- Achten Sie darauf, dass das Gerät beim Laden ausgeschaltet ist, bevor Sie die Plattenspielernadel auswechseln.
- Biegen oder berühren Sie die Plattenspielernadel nicht.

**Um die alte Plattenspielernadel zu entfernen:**

- Setzen Sie vorsichtig einen Schraubendreher an die Spitze der Plattenspielernadel und schieben Sie diese nach unten (A).
- Entfernen Sie die alte Plattenspielernadel, indem Sie sie gleichzeitig nach unten und nach vorne ziehen.

**Um die neue Plattenspielernadel einzusetzen:**

- Halten Sie die Plattenspielernadel an der Vorderkante fest und setzen Sie die Hinterkante der Plattenspielernadel in den Tonarm ein (B).
- Schieben Sie die Plattenspielernadel nach oben, um sie einrasten zu lassen (C).

### Technische Daten

| | |
|---|---|
| Frequenzbereich | 2400-2483,5 MHz |
| Maximale Übertragungsleistung | 4 dBm |

### Sicherheit

#### Allgemeine Sicherheit

- Lesen Sie die Bedienungsanleitung vor dem Gebrauch genau durch. Bitte bewahren Sie die Bedienungsanleitung zur späteren Bezugnahme auf.
- Der Hersteller ist nicht schadensersatzpflichtig für Folgeschäden, Sachschäden oder Personenverletzungen, die durch die Nichtbeachtung der Sicherheitshinweise und durch unsachgemäße Handhabung des Gerätes entstanden sind.
- Das Gerät darf von Kindern ab 8 Jahren sowie von Personen mit eingeschränkten physischen, sensorischen, geistigen oder motorischen Fähigkeiten oder einem Mangel an Erfahrung und Kenntnis verwendet werden, sofern diese Personen beaufsichtigt oder in den sicheren Gebrauch des Geräts eingewiesen wurden und die damit verbundenen Gefahren verstehen. Kinder dürfen nicht mit dem Gerät spielen. Die Reinigung und Pflege seitens des Benutzers darf nur von Kindern durchgeführt werden, wenn diese beaufsichtigt werden.
- Verwenden Sie das Gerät nur bestimmungsgemäß. Verwenden Sie das Gerät nur für den in dieser Bedienungsanleitung beschriebenen Zweck.
- Verwenden Sie das Gerät nicht, falls ein Teil beschädigt oder defekt ist. Ist das Gerät beschädigt oder defekt, erneuern Sie es unverzüglich.
- Das Gerät eignet sich nur zur Verwendung in Innenräumen. Verwenden Sie das Gerät nicht im Freien.
- Das Gerät eignet sich nur für den Hausgebrauch. Verwenden Sie das Gerät nicht für den gewerblichen Gebrauch.
- Verwenden Sie das Gerät nicht an Orten mit hoher Feuchtigkeit wie beispielsweise Badezimmern oder Schwimmbädern.
- Verwenden Sie das Gerät nicht in der Nähe von Badewannen, Duschen, Becken oder anderen Behältnissen, die Wasser enthalten.

#### Elektrische Sicherheit

CAUTION
RISK OF ELECTRIC SHOCK
DO NOT OPEN

- Um die Gefahr eines elektrischen Schlags zu verringern, sollte dieses Produkt bei erforderlichen Servicearbeiten ausschließlich von einem autorisierten Techniker geöffnet werden.
- Bei Problemen trennen Sie das Gerät bitte von der Spannungsversorgung und von anderen Geräten.
- Verwenden Sie das Gerät nicht, falls das Netzkabel oder der Netzstecker beschädigt oder defekt ist. Ist das Netzkabel oder der Netzstecker beschädigt oder defekt, muss das Netzkabel oder der Netzstecker vom Hersteller oder einem autorisierten Service-Partner erneuert werden.
- Vergewissern Sie sich stets vor dem Gebrauch, dass die Netzspannung mit der Spannung auf dem Typenschild des Geräts übereinstimmt.
- Bewegen Sie das Gerät nicht durch Ziehen am Netzkabel. Achten Sie darauf, dass sich das Netzkabel nicht verwickeln kann.
- Tauchen Sie das Gerät, das Netzkabel oder den Netzstecker nicht in Wasser oder andere Flüssigkeiten ein.
- Lassen Sie das Gerät nicht unbeaufsichtigt, während der Netzstecker mit dem Stromnetz verbunden ist.
- Verwenden Sie kein Verlängerungskabel.

### Reinigung und Pflege

#### Warnung!

- Schalten Sie das Gerät vor dem Reinigen oder Warten stets ab.
- Verwenden Sie keine Lösungs- oder Scheuermittel.
- Reinigen Sie das Gerät nicht von innen.
- Versuchen Sie nicht, das Gerät zu reparieren. Falls das Gerät nicht einwandfrei arbeitet, tauschen Sie es gegen ein neues aus.
- Tauchen Sie das Gerät nicht in Wasser oder andere Flüssigkeiten ein.

- Reinigen Sie das Gerät mit einem weichen feuchten Tuch. Trocknen Sie das Gerät gründlich mit einem sauberen trockenen Tuch ab.

#### Schallplatten

- Halten Sie Schallplatten mit sauberen Händen an den Kanten fest.
- Berühren Sie die Oberfläche der Schallplatten nicht, um die Klangqualität zu wahren.
- Berühren Sie keinesfalls die Rillen der Schallplatten.
- Bewahren Sie Schallplatten aufrecht und in ihrer Schutzhülle auf, wenn sie nicht in Gebrauch sind.

### Hilfe

Wenn Sie weitere Hilfe benötigen oder Kommentare oder Vorschläge für uns haben, gehen Sie bitte auf www.nedis.com/support

### Kontakt

NEDIS B.V., De Tweeling 28, 5215 MC 's-Hertogenbosch, Niederlande

## Español - Descripción (fig. A)

| | |
|---|---|
| 1. Tocadiscos<br>2. Brazo fonocaptor<br>3. Elevador del brazo fonocaptor<br>4. Soporte del brazo fonocaptor<br>5. Bloqueo del brazo fonocaptor | • Coloque el disco de vinilo sobre el tocadiscos.<br>• Retire la cubierta de la aguja deslizándola suavemente para alejarla del brazo fonocaptor.<br>• Empuje el bloqueo del brazo fonocaptor a un lado para desbloquearlo.<br>• Utilice el elevador del brazo fonocaptor para levantar el brazo o levante manualmente el brazo fonocaptor.<br>• Coloque el brazo fonocaptor en el borde exterior del disco de vinilo. El tocadiscos empieza a girar y reproduce el disco de vinilo automáticamente.<br>• Levante el brazo fonocaptor. Coloque el brazo fonocaptor en su soporte.<br>• Enganche el bloqueo del brazo fonocaptor para bloquearlo.<br>• Retire el disco de vinilo del tocadiscos.<br>Nota: Antes del transporte, asegúrese de que el brazo fonocaptor esté bloqueado. |
| 6. Adaptador para 45 rpm | • Utilice el adaptador de 45 rpm para escuchar los discos de vinilo de 45 rpm. |
| 7. Apagado automático | • Sitúe el interruptor en la posición "ON" para habilitar la función de apagado automático.<br>• Sitúe el interruptor en la posición "OFF" para deshabilitar la función de apagado automático. |
| 8. Selector de velocidad | • Utilice el selector de velocidad para seleccionar la velocidad (33/45/78 rpm). |
| 9. Botón de modo | • Pulse el botón para definir el modo: Bluetooth / AUX / tocadiscos. |
| 10. Indicador LED | • El indicador se enciende en azul en el modo Bluetooth.<br>• El indicador se enciende en rojo en el modo AUX o en el modo de tocadiscos.<br>• El indicador se enciende en rojo cuando el dispositivo se está cargando. |
| 11. Mando de encendido/apagado<br>Mando de volumen | Mando de encendido/apagado<br>• Gire el mando en sentido horario a la posición "ON" para encender el dispositivo.<br>• Gire el mando en sentido antihorario a la posición "OFF" para apagar el dispositivo.<br>Mando de volumen<br>• Gire el mando en el sentido de las agujas del reloj para aumentar el volumen.<br>• Gire el mando en el sentido contrario a las agujas del reloj para disminuir el volumen. |
| 12. Toma de auriculares | • Conecte los auriculares a la toma de auriculares.<br>Advertencia: No utilice auriculares a niveles elevados de volumen para evitar daños auditivos. |
| 13. Salida RCA (rojo/blanco) | • Para utilizar un amplificador externo, conecte el cable RCA a la salida RCA del dispositivo y al amplificador externo. Asegúrese de que cada enchufe del cable RCA esté conectado de acuerdo con el color correspondiente (rojo/blanco). |
| 14. Entrada AUX | • Para reproducir archivos de audio desde un dispositivo de audio, conecte un cable AUX a la entrada AUX del dispositivo y al dispositivo de audio.<br>• Utilice los controles del dispositivo de audio para controlar el sonido. |
| 15. Entrada CC (5V/1.5A) | Cargue totalmente la pila antes del primer uso. La duración de carga es 3-5 horas.<br>• Para cargar el dispositivo, conecte el cable USB a la entrada CC del dispositivo y al puerto USB del cargador USB (5V/1.5A).<br>• El indicador LED se enciende en rojo cuando el dispositivo se está cargando. El indicador LED se apaga cuando el dispositivo está totalmente cargado.<br>• Si el dispositivo está totalmente cargado, desconecte el cable USB de la entrada CC del dispositivo y el puerto USB del cargador USB.<br>Nota: El dispositivo puede utilizarse durante el proceso de carga, pero puede tardar más en cargar totalmente el dispositivo. |
| 16. Cubierta antipolvo | • Si reproduce discos de vinilo, abra la cubierta antipolvo.<br>• Si no reproduce discos de vinilo, cierre la cubierta antipolvo. |
| • Altavoz | • El altavoz se encuentra en la parte inferior del dispositivo. |

### Uso

#### Modo Bluetooth

- Encienda el dispositivo.
- Seleccione el modo Bluetooth con el botón de modo.
- El indicador Bluetooth parpadea en azul. El dispositivo se encuentra en modo en emparejamiento.
- Active el Bluetooth en su dispositivo Bluetooth.
- Busque nuevos dispositivos en el dispositivo Bluetooth.
- Seleccione el dispositivo: "TURN200BN". Si es necesaria una contraseña, introduzca "0000".
- Si el emparejamiento ha finalizado, el indicador LED se enciende en azul.

#### Sustitución de la aguja del tocadiscos (fig. B)

La aguja del tocadiscos dura aproximadamente 450 horas en condiciones de funcionamiento normal. Se recomienda sustituir la aguja del tocadiscos tan pronto como note un cambio en la calidad del sonido. La utilización de una aguja desgastada puede dañar los discos de vinilo. Los discos de vinilo de 78 rpm desgastarán la aguja del tocadiscos más rápidamente que los discos de vinilo de 33/45 rpm.

#### ¡Advertencia!

- Antes de sustituir la aguja del tocadiscos, asegúrese de que el dispositivo esté apagado.
- No doble ni toque la aguja del tocadiscos.

**Para retirar la aguja usada del tocadiscos:**

- Coloque con cuidado un destornillador en la punta de la aguja del tocadiscos y empuje la aguja hacia abajo (A).
- Retire la aguja usada tirando hacia abajo y hacia delante al mismo tiempo.

**Para instalar la nueva aguja del tocadiscos:**

- Sujete la aguja del tocadiscos en el extremo delantero e inserte el extremo trasero de la aguja del tocadiscos en el brazo fonocaptor (B).
- Empuje la aguja del tocadiscos hacia arriba para bloquearla en su posición (C).

### Datos técnicos

| | |
|---|---|
| Gama de frecuencia | 2400-2483.5 MHz |
| Potencia de transmisión máxima | 4 dBm |

### Seguridad

#### Seguridad general

- Lea el manual detenidamente antes del uso. Conserve el manual en caso de futura necesidad.
- El fabricante no es responsable de daños consecuentes o de daños en la propiedad o en las personas causados por no seguir estas instrucciones de seguridad y por un uso inadecuado de este dispositivo.
- El dispositivo puede ser utilizado por niños a partir de los 8 años y por personas con una discapacidad física, sensorial, mental o motora, o que no tengan experiencia ni conocimientos, sin son supervisados o instruidos en el uso del dispositivo de forma segura y entienden los riesgos implicados. Los niños no pueden jugar con el dispositivo. Los niños no podrán realizar la limpieza ni el mantenimiento reservado al usuario a menos que cuenten con supervisión.
- Utilice el dispositivo únicamente para su uso previsto. No utilice el dispositivo con una finalidad distinta a la descrita en el manual.
- No utilice el dispositivo si alguna pieza ha sufrido daños o tiene un defecto. Si el dispositivo ha sufrido daños o tiene un defecto, sustitúyalo inmediatamente.
- El dispositivo sólo es apto para uso en interiores. No utilice el dispositivo en exteriores.
- El dispositivo sólo es apto para uso doméstico. No utilice el dispositivo con fines comerciales.
- No utilice el dispositivo en lugares con un nivel alto de humedad, como baños y piscinas.
- No utilice el dispositivo cerca de bañeras, duchas, lavabos u otros recipientes que contengan agua.

#### Seguridad eléctrica

CAUTION
RISK OF ELECTRIC SHOCK
DO NOT OPEN

- Para reducir el peligro de descarga eléctrica, este producto sólo debería abrirlo un técnico autorizado cuando necesite reparación.
- Desconecte el producto de la toma de corriente y de los otros equipos si ocurriera algún problema.
- No utilice el dispositivo si el cable de red o el enchufe de red está dañado o es defectuoso. Si el cable de red o el enchufe de red está dañado o es defectuoso, éste debe ser sustituido por el fabricante o un servicio técnico autorizado.
- Antes del uso, compruebe siempre que la tensión de red sea la misma que se indica en la placa de características del dispositivo.
- No mueva el dispositivo tirando del cable de red. Asegúrese de que el cable de red no se enrede.
- No sumerja el dispositivo, el cable de red o el enchufe de red en agua ni otros líquidos.
- No deje el dispositivo desatendido cuando el enchufe de red esté conectado al suministro de red.
- No utilice un cable alargador.

### Limpieza y mantenimiento

#### ¡Advertencia!

- Antes de la limpieza o el mantenimiento, apague siempre el dispositivo.
- No utilice disolventes de limpieza ni productos abrasivos.
- No limpie el interior del dispositivo.
- No intente reparar el dispositivo. Si el dispositivo no funciona correctamente, sustitúyalo por uno nuevo.
- No sumerja el dispositivo en agua ni otros líquidos.

- Limpie el dispositivo con un paño suave humedecido. Seque bien el dispositivo con un paño limpio y seco.

#### Discos de vinilo

- Sujete los discos de vinilo por los bordes con las manos limpias.
- No toque la superficie de los discos de vinilo para mantener la calidad del sonido.
- No toque los surcos de los discos de vinilo.
- Guarde los discos de vinilo en posición vertical y en su funda protectora cuando no los utilice.

### Apoyo

Si necesita ayuda adicional o si tiene comentarios o sugerencias, visite www.nedis.com/support

### Contacto

NEDIS B.V., De Tweeling 28, 5215 MC 's-Hertogenbosch, Países Bajos

## Français - Description (fig. A)

| | |
|---|---|
| 1. Platine<br>2. Bras de lecture<br>3. Lève-bras de lecture<br>4. Repose-bras de lecture<br>5. Sécurité de bras de lecture | • Placez le disque vinyle sur la platine.<br>• Retirez le cache de stylet en le faisant glisser doucement hors du bras de lecture.<br>• Poussez la sécurité de bras de lecture pour l'écarter afin de libérer le bras de lecture.<br>• Utilisez le lève-bras de lecture pour lever le bras de lecture ou levez-le manuellement.<br>• Placez le bras de lecture sur le bord extérieur du disque vinyle. La platine commence à tourner et lit automatiquement le disque vinyle.<br>• Levez le bras de lecture. Placez le bras de lecture sur le repose-bras de lecture.<br>• Engagez la sécurité de bras de lecture afin de bloquer le bras de lecture.<br>• Retirez le disque vinyle de la platine.<br>Note : Avant le transport, assurez-vous que le bras de lecture est bloqué. |
| 6. Adaptateur 45 tours | • Utilisez l'adaptateur 45 tours pour écouter des disques vinyle 45 tours. |
| 7. Arrêt automatique | • Positionnez l'interrupteur sur "ON" pour activer la fonction d'arrêt automatique.<br>• Positionnez l'interrupteur sur "OFF" pour désactiver la fonction d'arrêt automatique. |
| 8. Sélecteur de vitesse | • Utilisez le sélecteur de vitesse pour sélectionner la vitesse (33/45/78 tr/mn). |
| 9. Bouton mode | • Appuyez sur le bouton pour sélectionner le mode : Bluetooth / AUX/ platine. |
| 10. Indicateur LED | • Le témoin s'allume en mode Bluetooth.<br>• L'indicateur s'allume en rouge en mode AUX ou platine.<br>• L'indicateur s'allume en rouge lorsque l'appareil est en charge. |
| 11. Molette marche/arrêt<br>Molette de volume | Molette marche/arrêt<br>• Tournez la molette dans le sens horaire sur la position "ON" pour allumer l'appareil.<br>• Tournez la molette dans le sens antihoraire sur la position "OFF" pour éteindre l'appareil.<br>Molette de volume<br>• Tournez la molette dans le sens horaire pour augmenter le volume.<br>• Tournez la molette dans le sens antihoraire pour réduire le volume. |
| 12. Prise casque | • Connectez le casque à la prise casque.<br>Avertissement : N'utilisez pas les écouteurs à des niveaux de volume élevés pour éviter tout dommage auditif. |
| 13. Sortie RCA (rouge/blanc) | • Pour utiliser un amplificateur externe, connectez le câble RCA à la sortie RCA de l'appareil et à l'amplificateur externe. Assurez-vous que chaque fiche du câble RCA est connectée selon la couleur correspondante (rouge/blanc). |
| 14. Entrée AUX | • Pour lire des fichiers audio d'un appareil audio, connectez un câble AUX à l'entrée AUX de l'appareil et de l'appareil audio.<br>• Utilisez les commandes de l'appareil audio pour gérer le son. |
| 15. Entrée CC (5V/1.5A) | Chargez la batterie à fond avant la première utilisation. La charge dure 3 -5 heures.<br>• Pour charger l'appareil, connectez le câble USB à l'entrée CC de l'appareil et au port USB du chargeur USB (5V / 1.5A).<br>• L'indicateur LED s'allume en rouge lorsque l'appareil est en charge. L'indicateur LED s'éteint dès que l'appareil est complètement chargé.<br>• Si l'appareil est complètement chargé, déconnectez le câble USB de l'entrée CC de l'appareil et du port USB du chargeur USB.<br>Note : L'appareil peut être utilisé durant le processus de charge mais la charge peut alors nécessiter davantage de temps. |
| 16. Cache-poussière | • Pour lire des disques vinyle, ouvrez le cache-poussière.<br>• Si vous ne lisez pas de disques vinyle, fermez le cache-poussière. |
| • Haut-parleur | • Le haut-parleur est situé au fond de l'appareil. |

### Usage

#### Mode Bluetooth

- Allumez l'appareil.
- Sélectionnez le mode Bluetooth avec le bouton de mode.
- L'indicateur Bluetooth clignote en bleu. L'appareil est en mode appariement.
- Activez le Bluetooth de votre appareil Bluetooth.
- Recherchez de nouveaux appareils sur l'appareil Bluetooth.
- Sélectionnez l'appareil : "TURN200BN". Si un mot de passe est exigé, utilisez "0000".
- Si l'appariement est réussi, l'indicateur LED s'allume en bleu.

#### Remplacement de stylet de platine (fig. B)

Le stylet de la platine dure environ 450 heures en fonctionnement normal. Il est recommandé de remplacer le stylet de la platine dès que vous notez un changement de la qualité sonore. L'emploi d'un stylet de platine usé risque d'endommager les disques vinyle. Les disques vinyle 78 tours usent le stylet de platine plus vite que les disques vinyle 33 et 45 tours.

#### Avertissement !

- Avant le remplacement du stylet de platine, assurez-vous que l'appareil est éteint.
- Ne courbez et ne touchez pas le stylet de platine.

**Retrait de l'ancien stylet de platine :**

- Placez prudemment un tournevis sur la pointe du stylet de platine et poussez le stylet vers le bas (A).
- Retirez le stylet de platine usagé en le tirant vers le bas et en avant simultanément.

**Installation de nouveau stylet de platine :**

- Tenez le stylet de platine par le bord avant et insérez le bord arrière du stylet de platine dans le bras de lecture (B).
- Poussez le stylet de platine vers le haut pour le verrouiller en position (C).

### Caractéristiques techniques

| | |
|---|---|
| Plage de fréquence | 2400-2483,5 MHz |
| Puissance de transmission maximum | 4 dBm |

### Sécurité

#### Sécurité générale

- Lisez attentivement le manuel avant usage. Conservez le manuel pour toute référence ultérieure.
- Le fabricant décline toute responsabilité pour les dommages ou blessures consécutifs causés par le non-respect des consignes de sécurité et d'une utilisation inappropriée de l'appareil.
- Cet appareil peut être utilisé par des enfants 8 ans ou plus et des personnes présentant un handicap physique, sensoriel, mental ou moteur, voire dépourvus des connaissances et de l'expérience nécessaires, en cas de surveillance ou d'instructions sur l'usage de cet appareil en toute sécurité et de compréhension des risques impliqués. Les enfants ne doivent pas jouer avec l'appareil. Le nettoyage et l'entretien ne doivent pas être effectués par des enfants sans supervision.
- Utilisez l'appareil uniquement pour son usage prévu. N'utilisez pas l'appareil à d'autres fins que celles décrites dans le manuel.
- N'utilisez pas l'appareil si une pièce quelconque est endommagée ou défectueuse. Si l'appareil est endommagé ou défectueux, remplacez-le immédiatement.
- L'appareil est conçu exclusivement pour une utilisation en intérieur. N'utilisez pas l'appareil à l'extérieur.
- L'appareil est conçu exclusivement pour un usage domestique. N'utilisez pas l'appareil à des fins commerciales.
- N'utilisez pas l'appareil dans des endroits très humides, ainsi les salles de bains et piscines.
- N'utilisez pas l'appareil à proximité d'une baignoire, d'une douche, d'un lavabo ou d'autres récipients contenant de l'eau.

#### Sécurité électrique

CAUTION
RISK OF ELECTRIC SHOCK
DO NOT OPEN

- Pour réduire le risque de choc électrique, ce produit doit être ouvert uniquement par un technicien qualifié si une réparation s'impose.
- Débranchez l'appareil et les autres équipements du secteur s'il y a un problème.
- N'utilisez pas l'appareil si le cordon d'alimentation ou la fiche secteur est endommagé ou défectueux. Si le cordon d'alimentation ou la fiche secteur est endommagé ou défectueux, il doit être remplacé par le fabricant ou par un réparateur agréé.
- Avant toute utilisation, vérifiez que la tension du secteur correspond à celle indiquée sur la plaque signalétique de l'appareil.
- Ne déplacez pas l'appareil en le tirant par le cordon d'alimentation. Assurez-vous que le cordon d'alimentation ne s'enchevêtre pas.
- N'immergez pas l'appareil, le cordon d'alimentation ou la fiche secteur dans l'eau ou d'autres liquides.
- Ne laissez pas l'appareil sans surveillance si la fiche secteur est branchée.
- N'utilisez aucune rallonge.

### Nettoyage et entretien

#### Avertissement !

- Avant le nettoyage ou l'entretien, éteignez systématiquement l'appareil.
- N'utilisez pas de solvants ni de produits abrasifs.
- Ne nettoyez pas l'intérieur de l'appareil.
- Ne tentez pas de réparer l'appareil. Si l'appareil fonctionne mal, remplacez-le par un neuf.
- Ne plongez pas l'appareil dans l'eau ou autres liquides.

- Nettoyez l'appareil avec un chiffon doux et humide. Séchez soigneusement l'appareil avec un chiffon propre et sec.

#### Disques vinyle

- Tenez les disques vinyle par les bords avec les mains propres.
- Ne touchez pas la surface des disques vinyle afin de préserver la qualité sonore.
- Ne touchez pas les sillons des disques vinyle.
- Rangez les disques vinyle à la verticale et dans leur housse de protection si vous ne les utilisez pas.

### Support

Si vous avez des commentaires, des suggestions ou besoin d'aide, veuillez visiter www.nedis.com/support

### Contact

NEDIS B.V., De Tweeling 28, 5215 MC 's-Hertogenbosch, Pays-Bas

## Italiano - Descrizione (fig. A)

| | |
|---|---|
| 1. Giradischi<br>2. Braccio di riproduzione<br>3. Meccanismo di sollevamento del braccio<br>4. Supporto del braccio<br>5. Fermo del braccio | • Collocare un disco in vinile sul piatto del giradischi.<br>• Rimuovere la copertura della puntina sfilandola dal braccio di riproduzione.<br>• Premere il fermo del braccio lateralmente per sbloccare il braccio.<br>• Utilizzare il meccanismo di sollevamento apposito per sollevare il braccio oppure sollevare manualmente il braccio.<br>• Collocare il braccio di riproduzione sul bordo esterno del disco in vinile. Il giradischi inizia automaticamente a ruotare e riprodurre il disco in vinile.<br>• Sollevare il braccio di riproduzione. Collocare il braccio di riproduzione sull'apposito supporto.<br>• Innestare il fermo per bloccare il braccio.<br>• Rimuovere il disco in vinile dal piatto del giradischi.<br>Nota: Prima del trasporto, assicurarsi che il braccio di riproduzione sia bloccato. |
| 6. Adattatore per 45 giri | • Utilizzare l'adattatore per 45 giri per ascoltare dischi in vinile a 45 giri. |
| 7. Spegnimento automatico | • Impostare l'interruttore in posizione "ON" per attivare la funzione di spegnimento automatico.<br>• Impostare l'interruttore in posizione "OFF" per disattivare la funzione di spegnimento automatico. |
| 8. Selettore di velocità | • Utilizzare il selettore di velocità per selezionare la velocità (33/45/78 giri). |
| 9. Pulsante di modalità | • Premere il pulsante per impostare la modalità: Bluetooth / AUX / giradischi. |
| 10. Indicatore LED | • L'indicatore si illumina di blu in modalità Bluetooth.<br>• L'indicatore si illumina di rosso in modalità AUX o giradischi.<br>• L'indicatore si illumina di rosso quando il dispositivo è in fase di ricarica. |
| 11. Selettore di accensione/spegnimento<br>Selettore del volume | Selettore di accensione/spegnimento<br>• Ruotare il selettore in senso orario sulla posizione "ON" per accendere il dispositivo.<br>• Ruotare il selettore in senso antiorario sulla posizione "OFF" per spegnere il dispositivo.<br>Selettore di volume<br>• Ruotare il selettore in senso orario per aumentare il volume.<br>• Ruotare il selettore in senso antiorario per diminuire il volume. |
| 12. Jack per cuffie | • Collegare le cuffie all'apposito jack.<br>Attenzione: Per evitare danni all'udito, non utilizzare le cuffie a volume elevato. |
| 13. Uscita RCA (rosso/bianco) | • Per utilizzare un amplificatore esterno, collegare il cavo RCA fra l'uscita RCA del dispositivo e l'amplificatore esterno. Verificare che ciascun connettore del cavo RCA sia connesso conformemente al colore corrispondente (rosso/bianco). |
| 14. Ingresso AUX | • Per riprodurre file audio da un dispositivo audio, collegare un cavo AUX fra l'ingresso AUX del giradischi e il dispositivo audio.<br>• Utilizzare i comandi sul dispositivo audio per controllare il suono. |
| 15. Ingresso CC (5V/1.5A) | Caricare completamente la batteria prima del primo utilizzo. La durata della ricarica è di circa 3-5 ore.<br>• Per caricare il dispositivo, collegare il cavo USB all'ingresso CC del dispositivo e alla porta USB del caricabatterie USB (5V/1.5A).<br>• L'indicatore LED si illumina di rosso quando il dispositivo è in fase di ricarica. L'indicatore LED si spegne quando il dispositivo è completamente carico.<br>• Se l'apparecchio è completamente carico, scollegare il cavo USB dall'ingresso CC del dispositivo e dalla porta USB del caricabatterie USB.<br>Nota: Durante la fase di ricarica, è possibile utilizzare il dispositivo, tuttavia la ricarica del dispositivo potrebbe richiedere un tempo maggiore. |
| 16. Coperchio parapolvere | • Per riprodurre dischi in vinile, aprire il coperchio parapolvere.<br>• Se non si riproducono dischi in vinile, chiudere il coperchio parapolvere. |
| • Altoparlante | • L'altoparlante è posizionato sul fondo del dispositivo. |

### Uso

#### Modalità Bluetooth

- Accendere il dispositivo.
- Selezionare la modalità Bluetooth tramite il pulsante modalità.
- L'indicatore Bluetooth lampeggia in blu. Il dispositivo è in modalità di accoppiamento.
- Attivare la modalità Bluetooth sul dispositivo Bluetooth.
- Cercare i nuovi dispositivi sul dispositivo Bluetooth.
- Selezionare il dispositivo: "TURN200BN". Se viene richiesta una password, digitare "0000".
- Se l'accoppiamento è completato correttamente, l'indicatore LED si illumina in azzurro.

#### Sostituzione della puntina del giradischi (fig. B)

La puntina del giradischi ha una durata di circa 450 ore in condizioni normali. Si consiglia di sostituire la puntina del giradischi non appena si nota un degrado nella qualità del suono. L'uso di una puntina usurata può causare danni ai dischi in vinile. I dischi in vinile a 78 giri usurano la puntina del giradischi più rapidamente dei dischi in vinile a 33/45 giri.

#### Attenzione!

- Prima di sostituire la puntina del giradischi, verificare che il dispositivo sia spento.
- Non piegare né toccare la puntina del giradischi.

**Per rimuovere la vecchia puntina usurata:**

- Inserire con cautela un cacciavite sull'estremità della puntina del giradischi, quindi spingere la puntina (A) verso il basso.
- Rimuovere la vecchia puntina tirandola simultaneamente in basso e in avanti.

**Per installare la nuova puntina:**

- Sostenere la puntina del giradischi per l'estremità anteriore, quindi inserire l'estremità posteriore della puntina sul braccio di riproduzione (B).
- Premere la puntina verso l'alto per bloccarla in posizione (C).

### Dati tecnici

| | |
|---|---|
| Gamma di frequenze | 2400-2483,5 MHz |
| Massima potenza di trasmissione | 4 dBm |

### Sicurezza

#### Sicurezza generale

- Leggere il manuale con attenzione prima dell'uso. Conservare il manuale per riferimenti futuri.
- Il fabbricante non è responsabile per eventuali danni consequenziali o per danni a cose o persone derivanti dall'inosservanza delle istruzioni sulla sicurezza o dall'uso improprio del dispositivo.
- Il dispositivo può essere utilizzato da bambini di almeno 8 anni e da persone con ridotte capacità fisiche, sensoriali, mentali o motorie, o con mancanza di esperienza o conoscenza, sotto supervisione o dopo avere ricevuto adeguate istruzioni riguardo all'uso in sicurezza del dispositivo e avere compreso i pericoli intrinseci nell'uso. I bambini non devono giocare con il dispositivo. Le operazioni di pulizia e manutenzione non devono essere effettuate da bambini senza supervisione.
- Utilizzare il dispositivo solo per gli scopi previsti. Non utilizzare il dispositivo per scopi diversi da quelli descritti nel manuale.
- Non utilizzare il dispositivo se presenta parti difettose. Se il dispositivo è danneggiato o difettoso, sostituirlo immediatamente.
- Questo dispositivo è adatto solo per uso in ambienti interni. Non utilizzare il dispositivo all'aperto.
- Questo dispositivo è adatto solo per uso in ambienti domestici. Non utilizzare il dispositivo per scopi commerciali.
- Non utilizzare il dispositivo in posizioni con un elevato tasso di umidità come bagni o piscine.
- Non utilizzare il dispositivo in prossimità di vasche da bagno, docce, lavandini o altri recipienti contenenti acqua.

#### Sicurezza elettrica

CAUTION
RISK OF ELECTRIC SHOCK
DO NOT OPEN

- Per ridurre il rischio di scosse elettriche, il presente prodotto deve essere aperto solo da un tecnico autorizzato, nel caso sia necessario ripararlo.
- Scollegare il prodotto dall'alimentazione e da altri apparecchi se dovesse esserci un problema.
- Non utilizzare il dispositivo in presenza di danni o difetti al cavo o alla spina di alimentazione. Se il cavo o la spina di alimentazione è danneggiato o difettoso, deve essere sostituito dal fabbricante o da un centro riparazioni autorizzato.
- Prima dell'uso verificare sempre che la tensione di alimentazione corrisponda a quella indicata sulla targhetta nominale del dispositivo.
- Non spostare il dispositivo tirandolo per il cavo di alimentazione. Verificare che il cavo non possa aggrovigliarsi.
- Non immergere il dispositivo, il cavo o la spina di alimentazione in acqua o altri liquidi.
- Non lasciare il dispositivo incustodito con la spina collegata alla rete di alimentazione.
- Non utilizzare cavi di prolunga.

### Pulizia e manutenzione

#### Attenzione!

- Prima di effettuare operazioni di pulizia o manutenzione, spegnere sempre il dispositivo.
- Non utilizzare solventi detergenti o abrasivi.
- Non pulire l'interno del dispositivo.
- Non cercare di riparare il dispositivo. Se il dispositivo non funziona correttamente, sostituirlo con uno nuovo.
- Non immergere il dispositivo in acqua o in altri liquidi.

- Pulire il dispositivo con un panno morbido e umido. Asciugare a fondo il dispositivo con un panno pulito e asciutto.

#### Dischi in vinile

- Sostenere i dischi in vinile per i bordi con le mani pulite.
- Non toccare la superficie dei dischi in vinile per non alterare la qualità del suono.
- Non toccare i solchi dei dischi in vinile.
- Riporre i dischi in vinile in posizione verticale nelle rispettive fodere protettive, quando non sono utilizzati.

### Assistenza

Per ulteriore assistenza o per fornire commenti o suggerimenti visitare il sito www.nedis.com/support

### Contatti

NEDIS B.V., De Tweeling 28, 5215 MC 's-Hertogenbosch, Paesi Bassi

## Português - Descrição (fig. A)

| | |
|---|---|
| 1. Prato<br>2. Braço<br>3. Alavanca do braço<br>4. Apoia braço<br>5. Bloqueio do braço | • Coloque o disco de vinil sobre o prato.<br>• Retire a cobertura da agulha, fazendo-a deslizar para fora do braço.<br>• Empurre o bloqueio do braço para o lado para desbloquear o braço.<br>• Utilize a alavanca do braço para levantar o braço ou levante manualmente o braço.<br>• Coloque o braço na extremidade exterior do disco de vinil. O prato começa a rodar e é iniciada a reprodução automática do disco de vinil.<br>• Levante o braço. Coloque o braço no respetivo apoio.<br>• Bloqueie o braço com o respetivo bloqueio.<br>• Retire o disco de vinil do prato.<br>Nota: Antes de transportar, certifique-se de que o braço está bloqueado. |
| 6. Adaptador de 45 rpm | • Utilize o adaptador de 45 rpm para ouvir discos de vinil de 45 rpm. |
| 7. Desativação automática | • Coloque o interruptor na posição "ON" para ativar a função de desativação automática.<br>• Defina o interruptor para a posição "OFF" para desativar a função de desativação automática. |
| 8. Selector de velocidade | • Utilize o seletor de velocidade para selecionar a velocidade (33/45/78 rpm). |
| 9. Botão de modo | • Prima o botão para definir o modo: Bluetooth / AUX / prato. |
| 10. Indicador LED | • O indicador acende-se a azul no modo Bluetooth.<br>• O indicador acende-se a vermelho no modo AUX ou no modo de prato.<br>• O indicador acende em vermelho quando o dispositivo está carregando. |
| 11. Botão de ligar/desligar<br>Botão de volume | Botão de ligar/desligar<br>• Rode o botão para a direita para a posição "ON" para ligar o dispositivo.<br>• Rode o botão para a esquerda para a posição "OFF" para desligar o dispositivo.<br>Botão de volume<br>• Rode o botão para a direita para aumentar o volume.<br>• Rode o botão para a esquerda para reduzir o volume. |
| 12. Tomada para auscultadores | • Ligue os auscultadores à tomada para auscultadores.<br>Aviso: Não utilize os auscultadores com níveis de volume altos para evitar problemas auditivos. |
| 13. Saída RCA (vermelho/branco) | • Para utilizar um amplificador externo, ligue o cabo RCA à saída RCA do dispositivo e ao amplificador externo. Certifique-se de que cada ficha do cabo RCA está ligada de acordo com as cores correspondentes (vermelho/branco). |
| 14. Entrada AUX | • Para reproduzir ficheiros áudio a partir de um dispositivo áudio, ligue um cabo AUX à entrada AUX do dispositivo e ao dispositivo áudio.<br>• Utilize os controlos no dispositivo áudio para controlar o som. |
| 15. Entrada CC (5V/1.5A) | Carregue totalmente a bateria antes da primeira utilização. O tempo de carregamento é de 3-5 horas.<br>• Para carregar o dispositivo, ligue o cabo USB à entrada CC do dispositivo e à porta USB do carregador USB (5V/1.5A).<br>• O indicador LED acende-se a vermelho quando o dispositivo está a carregar. O indicador LED apaga-se quando o dispositivo está totalmente carregado.<br>• Se o dispositivo estiver totalmente carregado, desligue o cabo USB da entrada CC do dispositivo e da porta USB do carregador USB.<br>Nota: O dispositivo pode ser utilizado durante o processo de carregamento, mas poderá demorar mais tempo a carregar totalmente. |
| 16. Tampa antipoeiras | • Para reproduzir discos de vinil, abra a tampa antipoeiras.<br>• Se não for reproduzir discos de vinil, feche a tampa antipoeiras. |
| • Altifalante | • O altifalante situa-se na parte inferior do dispositivo. |

## Utilização

### Modo Bluetooth

- Ligue o dispositivo.
- Selecione o modo Bluetooth com o botão de modo.
- O indicador Bluetooth pisca a azul. O dispositivo está no modo de emparelhamento.
- Ative o Bluetooth no seu dispositivo Bluetooth.
- Procure novos dispositivos no dispositivo Bluetooth.
- Selecione o dispositivo: "TURN200BN". Se for necessária uma palavra-passe, utilize "0000".
- Quando o emparelhamento estiver concluído, o indicador LED irá acender-se a azul claro.

### Substituir a agulha do gira-discos (fig. B)

A agulha do gira-discos dura, aproximadamente, 450 horas quando sujeita a um funcionamento normal. Recomenda-se que substitua a agulha do gira-discos assim que notar uma alteração na qualidade do som. A utilização de uma agulha gasta pode provocar danos nos discos de vinil. Os discos de vinil de 78 rpm contribuirão para um maior desgaste da agulha do gira-discos do que os discos de vinil de 33/45 rpm.

### Aviso!

- Antes de substituir a agulha do gira-discos, certifique-se de que o dispositivo está desligado.
- Não dobre nem toque na agulha do gira-discos.

**Para remover a agulha usada do gira-discos:**

- Coloque cuidadosamente uma chave de fenda na ponta da agulha do gira-discos e empurre a agulha para baixo (A).
- Retire a agulha usada do gira-discos, puxando, simultaneamente, para baixo e para a frente.

**Para instalar uma nova agulha usado do gira-discos:**

- Segure na agulha do gira-discos na extremidade dianteira e insira a extremidade traseira da agulha do gira-discos no braço (B).
- Empurre a agulha do gira-discos para cima para a bloquear em posição (C).

## Dados técnicos

| | |
|---|---|
| Intervalo de frequências | 2400-2483,5 MHz |
| Potência máxima de transmissão | 4 dBm |

## Segurança

### Segurança geral

- Leia atentamente o manual de instruções antes de utilizar. Guarde o manual para consulta futura.
- O fabricante não se responsabiliza por danos indiretos ou por danos em bens ou pessoas provocados pela inobservância das instruções de segurança e utilização indevida do dispositivo.
- O dispositivo pode ser utilizado por crianças com idade igual ou superior a 8 anos e pessoas com capacidade física, sensorial, mental ou motora diminuída ou falta de experiência e conhecimentos, caso sejam supervisionadas ou recebam instruções relativas à utilização do dispositivo de um modo seguro e compreendam os riscos envolvidos. As crianças não deverão brincar com o dispositivo. A limpeza e a manutenção pelo utilizador não deverão ser realizadas por crianças sem supervisão.
- Utilize o dispositivo apenas para a finalidade a que se destina. Não utilize o dispositivo para outras finalidades além das descritas no manual.
- Não utilize o dispositivo caso tenha alguma peça danificada ou com defeito. Se o dispositivo estiver danificado ou tenha defeito, substitua imediatamente o dispositivo.
- O dispositivo destina-se apenas a utilização no interior. Não utilize o dispositivo no exterior.
- O dispositivo destina-se apenas a utilização doméstica. Não utilize o dispositivo para fins comerciais.
- Não utilize o dispositivo em locais com elevada humidade, tais como casas de banho e piscinas.
- Não utilize junto de banheiras, chuveiros, lavatórios ou outros recipientes que contenham água.

### Segurança elétrica

CAUTION
RISK OF ELECTRIC SHOCK
DO NOT OPEN

- Quando necessitar de reparação e para reduzir o risco de choque elétrico, este produto deve apenas ser aberto por um técnico autorizado.
- Desligue o produto da tomada de alimentação e outro equipamento se ocorrer um problema.
- Não utilize o dispositivo se o cabo de alimentação ou a ficha estiverem danificados ou com defeito. Se o cabo de alimentação ou a ficha estiverem danificados ou com defeito, têm de ser substituídos pelo fabricante ou um agente reparador autorizado.
- Antes de utilizar, verifique sempre se a tensão da rede é igual à tensão indicada na placa de classificação do dispositivo.
- Não desloque o dispositivo puxando-o pelo cabo de alimentação. Certifique-se de que o cabo de alimentação não fica emaranhado.
- Não mergulhe o dispositivo, o cabo de alimentação ou a ficha em água ou outros líquidos.
- Não deixe o dispositivo sem vigilância com a ficha ligada à corrente elétrica.
- Não utilize um cabo de extensão.

## Limpeza e manutenção

### Aviso!

- Desligue sempre o dispositivo antes de proceder à limpeza ou manutenção.
- Não utilize solventes de limpeza ou produtos abrasivos.
- Não limpe o interior do dispositivo.
- Não tente reparar o dispositivo. Se o dispositivo não funcionar corretamente, substitua-o por um dispositivo novo.
- Não mergulhe o dispositivo em água ou outros líquidos.

- Limpe o dispositivo utilizando um pano húmido macio. Segue minuciosamente o dispositivo com um pano limpo e seco.

### Discos de vinil

- Segure no discos de vinil pelas extremidades com as mãos limpas.
- Não toque na superfície dos discos de vinil para manter a qualidade do som.
- Não toque nas ranhuras dos discos de vinil.
- Guarde os discos de vinil na vertical e nas respetivas mangas de proteção sempre que não forem utilizados.

## Suporte

Se necessitar de ajuda adicional ou tiver comentários ou sugestões, por favor visite www.nedis.com/support

## Contacto

NEDIS B.V., De Tweeling 28, 5215 MC 's-Hertogenbosch, Países Baixos

## Dansk – Beskrivelse (fig. A)

| | |
|---|---|
| 1. Pladespiller<br>2. Tonearm<br>3. Tonearmsløfter<br>4. Tonearmshvil<br>5. Tonearmslås | • Sæt vinylpladen på pladespilleren.<br>• Fjern dækket til pickuppen ved forsigtigt at skubbe det væk fra tonearmen.<br>• Skub tonearmslåsen til side for at sætte tonearmen fri.<br>• Brug tonearmsløfteren til at løfte tonearmen, eller løft tonearmen manuelt.<br>• Sæt tonearmen på yderkanten af vinylpladen. Pladespilleren begynder automatisk at dreje og afspille vinylpladen.<br>• Løft tonearmen. Sæt tonearmen på tonearmshvilet.<br>• Skub tonearmslåsen på for at låse tonearmen fast.<br>• Tag vinylpladen af pladespilleren.<br>Bemærk: Inden transport skal man sikre sig at tonearmen er låst fast. |
| 6. 45 rpm-adapter | • Brug 45 rpm-adapteren til at lytte på 45 rpm-vinylplader. |
| 7. Automatisk sluk | • Sæt kontakten i "ON"-stilling for at aktivere funktionen automatisk sluk.<br>• Sæt kontakten i "OFF"-stilling for at deaktivere funktionen automatisk sluk. |
| 8. Hastighedsknap | • Brug hastighedsvælgeren til valg af hastighed (33/45/78 rpm). |
| 9. Tilstandsknap | • Tryk på knappen for at vælge funktion: Bluetooth / AUX / pladespiller. |
| 10. LED-indikator | • Indikatoren lyser blåt i Bluetooth-tilstand.<br>• Indikatoren lyser rødt i AUX-tilstand eller pladespiller-tilstand.<br>• Indikatoren lyser rødt, når enheden oplades. |
| 11. Tænd/sluk-skive<br>Lydstyrke-skive | Tænd/sluk-skive<br>• Drej skiven med uret til positionen "ON" for at tænde for enheden.<br>• Drej skiven mod uret til positionen "OFF" for at slukke for enheden.<br>Lydstyrkeregulator<br>• Drej skiven med uret for at øge lydstyrken.<br>• Drej skiven mod uret for at sænke lydstyrken. |
| 12. Stik til hovedtelefoner | • Tilslut hovedtelefonerne ved hjælp af stikket til hovedtelefoner.<br>Advarsel: Man bør ikke bruge høretelefoner på høj lydstyrke for at undgå høreskader. |
| 13. RCA-udgang (rød/hvid) | • For at benytte en ekstern forstærker skal man tilslutte RCA-kablet til RCA-udgangen på enheden og til den eksterne forstærker. Sørg for at hvert stik på RCA-kablet er tilsluttet i henhold til de tilsvarende farver (rød/hvid). |
| 14. AUX-indgang | • For at afspille lydfiler fra en lydenhed skal man tilslutte et AUX-kabel til AUX-indgangen på enheden og til lydenheden.<br>• Brug kontrolknapperne på lydenheden til at regulere lyden med. |
| 15. DC-indgang (5V/1.5A) | Oplad batteriet helt inden første brug. Opladningen varer ca. 3-5 timer.<br>• Enheden oplades ved at tilslutte USB-opladerkablet til DC-indgangen på enheden og til USB-porten i USB-opladeren (5V/1.5A).<br>• LED-indikatoren lyser rød, når enheden oplades. LED-indikatoren slukker, når enheden er fuldt opladet.<br>• Når enheden er helt opladt tages USB-kablet ud af DC-indgangen på enheden og USB-porten i USB-opladeren.<br>Bemærk: Enheden kan benyttes under opladningen, men det kan tage længere tid at oplade enheden helt. |
| 16. Støvhætte | • Hvis du vil spille plader, så åben støvhætten.<br>• Hvis du ikke vil spille plader, så luk støvhætten. |
| • Højttaler | • Højtaleren er placeret i bunden af enheden. |

## Anvendelse

### Bluetooth-tilstand

- Tænd for enheden.
- Vælg Bluetooth-tilstand med vælgerknappen.
- Bluetooth-indikatoren blinker blåt. Enheden er i parringstilstand.
- Aktivér Bluetooth-funktionen på Bluetooth-enheden.
- Søg efter nye enheder på Bluetooth-enhed.
- Vælg enheden: "TURN200BN". Indtast "0000", hvis der skal angives en adgangskode.
- Når parringen er gennemført, lyser LED-indikatoren blåt.

### Udskiftning af pladespillerens pickup (fig. B)

Pladespillerens pickup varer i ca. 450 timer ved normal brug. Det anbefales at udskifte pickuppen så snart man mærker en ændring i lydkvaliteten. Hvis man benytter slidte pickupper, kan det skade vinylpladerne. Vinylplader med 78 rpm slider en pickup hurtigere end vinylplader med 33/45 rpm.

### Advarsel!

- Inden pickuppen udskiftes, skal man sørge for at enheden er slukket.
- Man må ikke bøje eller røre ved pickuppen.

**Sådan fjernes pickuppen:**

- Sæt forsigtigt en skruetrækker ved spidsen af pickuppen, og tryk pickuppen nedad (A).
- Fjern den gamle pickup ved at trække den nedad og fremad samtidigt.

**Sådan monteres den nye pickup:**

- Hold pickuppen ved forkanten og sæt bagenden af pickuppen ind i tonearmen (B).
- Skub pickuppen opad for at låse den fast i stilling (C).

## Tekniske data

| | |
|---|---|
| Frekvensområde | 2400-2483,5 MHz |
| Maksimal transmissionsstrøm | 4 dBm |

## Sikkerhed

### Generel sikkerhed

- Læs vejledningen omhyggeligt før brug. Gem vejledningen til fremtidig brug.
- Fabrikanten kan ikke holdes ansvarlig for skader der opstår på ejendom eller personer, på grund af manglende overholdelse af sikkerhedsvejledninger og forkert brug af enheden.
- Enheden kan anvendes af børn i alderen 8 år og opefter, og af personer med fysiske, sensoriske eller mentale handicap eller mangel på erfaring eller kendskab, hvis de holdes under opsyn eller undervises i brug af enheden på en sikker måde og forstår de involverede farer. Børn må ikke lege med enheden. Rengøring og vedligeholdelse må ikke udføres af børn, der ikke er under opsyn.
- Brug kun enheden til de tilsigtede formål. Brug ikke enheden til andre formål end dem, som er beskrevet i vejledningen.
- Brug ikke enheden, hvis den har beskadigede eller defekte dele. Hvis enheden er beskadiget eller defekt, skal den omgående udskiftes.
- Enheden er kun beregnet til indendørs brug. Brug ikke enheden udendørs.
- Enheden er kun beregnet til hjemmebrug. Brug ikke enheden til kommercielle formål.
- Brug ikke enheden på meget fugtige steder som f.eks. badeværelser og ved svømmebassiner.
- Brug ikke enheden nær ved badekar, brusebade, vandfade eller andre kar der indeholder vand.

### Elektrisk sikkerhed

CAUTION
RISK OF ELECTRIC SHOCK
DO NOT OPEN

- For at nedsætte risikoen for elektrisk stød, må dette produkt kun åbnes af en autoriseret tekniker, når service er nødvendig.
- Tag produktet ud af stikkontakten og andet udstyr, hvis der opstår et problem.
- Brug ikke enheden, hvis netledningen eller netstikket er beskadiget eller defekt. Hvis netledningen eller netstikket er beskadiget eller defekt, skal den udskiftes af fabrikanten, eller en autoriseret tekniker.
- Kontroller altid, at netspændingen er den samme som spændingen angivet på ydelsesskiltet af enheden før brug.
- Flyt ikke enheden ved at trække i netledningen. Kontroller at netledningen ikke kan blive filtret sammen.
- Sænk ikke enheden, netledningen eller netstikket ned i vand eller andre væsker.
- Efterlad ikke enheden uden opsyn, når netstikket er tilsluttet til en stikkontakt.
- Brug ikke forlængerledning.

## Rengøring og vedligeholdelse

### Advarsel!

- Inden rengøring og vedligeholdelse skal man altid slukke for enheden.
- Brug ikke opløsningsmidler eller slibende rengøringsmidler.
- Rengør ikke enheden indvendigt.
- Forsøg ikke at reparere enheden. Hvis enheden ikke fungerer korrekt, skal den udskiftes med en ny enhed.
- Sænk ikke enheden ned i vand eller andre væsker.

- Rengør enheden med en blød, fugtig klud. Tør enheden grundigt af med en ren, tør klud.

### Vinylplader

- Hold vinylplader i kanterne med rene hænder.
- Rør ikke ved overfladen af vinylpladerne for bedste lydkvalitet.
- Rør ikke rillerne på vinylpladerne.
- Opbevar vinylpladerne opret i deres beskyttende omslag, når de ikke er i brug.

## Support

Hvis du har brug for yderligere hjælp, eller hvis du har kommentarer eller forslag, beder vi dig besøge www.nedis.com/support

## Kontakt

NEDIS B.V., De Tweeling 28, 5215 MC 's-Hertogenbosch, Nederlandene

## Norsk - Beskrivelse (fig. A)

| | |
|---|---|
| 1. Platespiller<br>2. Pickuparm<br>3. Pickuparmløfter<br>4. Pickuparmstøtte<br>5. Pickuparmlås | • Sett en vinylplate på platespilleren.<br>• Fjern pickupdekselet ved forsiktig å skyve det bort fra pickuparmen.<br>• Skyv pickuparmlåsen til siden for å frigjøre pickuparmen.<br>• Bruk pickuparmløfteren til å løfte pickuparmen, eller løft den opp manuelt.<br>• Plasser pickuparmen på den ytre kanten av vinylplaten. Platespilleren begynner å rotere og spille av platen automatisk.<br>• Vipp opp pickuparmen. Plasser pickuparmen på støtten.<br>• Sett på pickuparmlåsen for å låse pickuparmen.<br>• Ta vinylplaten av fra platespilleren.<br>Merk: Påse at pickuparmen er låst før transport. |
| 6. 45 rpm-adapter | • Bruk 45 rpm-adapteren for å lytte til 45 rpm-plater. |
| 7. Automatisk utkobling | • Sett bryteren til "ON" for å aktivere funksjonen for automatisk utkobling.<br>• Sett bryteren til "OFF" for å deaktivere funksjonen for automatisk utkobling. |
| 8. Hastighetsvelger | • Bruk hastighetsvelgeren til å velge hastighet (33/45/78 rpm). |
| 9. Modusknapp | • Trykk på knappen for å velge modus: Bluetooth / AUX / platespiller. |
| 10. LED-indikator | • Lampen lyser blått i Bluetooth-modus.<br>• Lampen lyser rødt i AUX-modus eller platespillermodus.<br>• Lampen lyser rødt når enheten lades. |
| 11. På/av-knapp<br>Volumknapp | På/av-knapp<br>• Drei bryteren med klokken til "ON" for å slå på enheten.<br>• Drei bryteren mot klokken til "OFF" for å slå av enheten.<br>Volumknapp<br>• Drei volumhjulet med klokken for å øke volumet.<br>• Drei volumhjulet mot klokken for å redusere volumet. |
| 12. Hodetelefonkontakt | • Koble hodetelefonene til hodetelefonkontakten.<br>Advarsel: Ikke bruk hodetelefoner med høyt volumnivå, da det kan føre til hørselsskade. |
| 13. RCA-utgang (rød/hvit) | • For å bruke en ekstern forsterker, koble RCA-kabelen til RCA-utgangen på enheten og til den eksterne forsterkeren. Sørg for at hver plugg på RCA-kabelen er koblet til i henhold til den korresponderende farge (rød/hvit). |
| 14. AUX-inngang | • For å spille av lydfiler fra en lydenhet, kobler du til en audiokabel til AUX-inngangen på enheten og lydenheten.<br>• Bruk lydenheten til å styre lyden. |
| 15. DC-inngang (5V/1.5A) | Lad batteriet helt opp før førstegangs bruk. Ladingen tar 3-5 timer.<br>• For å lade opp enheten, kan du koble USB-kabelen til DC-inngangen på enheten og USB-laderen (5V/1.5A).<br>• LED-lampen lyser rød når enheten lades. LED-lampen slukkes når enheten er fulladet.<br>• Når enheten er fulladet, koble USB-kabelen fra DC-kontakten på enheten og USB-kontakten på USB-laderen.<br>Merk: Enheten kan brukes under lading, men det kan da ta lengre tid å lade enheten helt opp. |
| 16. Deksel | • Ved avspilling av vinylplate, åpner du dekselet.<br>• Hvis du ikke spiller vinylplate, lukker du dekselet. |
| • Høyttaler | • Høyttaleren er plassert i bunnen på enheten. |

## Bruk

### Bluetooth-modus

- Slå på enheten.
- Velg Bluetooth-modus med modus-knappen.
- Bluetooth-indikatoren blinker blått. Enheten er i parkoblingsmodus.
- Aktiver Bluetooth på Bluetooth-enheten din.
- Søk etter nye enheter på Bluetooth-enheten.
- Velg enheten: "TURN200BN". Hvis du blir bedt om å angi passord, tast "0000".
- Hvis parkoblingen er vellykket, vil LED-lampen lyse blått.

### Skifte stift (fig. B)

Stiften kan brukes i ca. 450 timer ved normal bruk. Det anbefales å skifte stiften så snart du oppdager endringer i lydkvaliteten. En slitt stift kan forårsake skade på vinylplatene. 78 rpm-plater vil slite ut stiften raskere enn 33/45 rpm-plater.

### Advarsel!

- Før du skifter stiften, må du påse at enheten er slått av.
- Ikke bøy eller berør stiften.

**Fjerne den gamle stiften:**

- Sett forsiktig et skrujern ved spissen av stiften og vipp stiften nedover (A).
- Fjern den gamle stiften ved å trekke den ned og fremover samtidig.

**Sette på plass den nye stiften:**

- Hold stiften etter den fremre kanten og før den bakre kanten av stiften inn i pickuparmen (B).
- Skyv stiften oppover for å låse den i posisjon (C).

## Tekniske data

| | |
|---|---|
| Frekvensområde | 2400-2483,5 MHz |
| Maksimal sendeeffekt | 4 dBm |

## Sikkerhet

### Generell sikkerhet

- Les bruksanvisningen nøye før bruk. Oppbevar bruksanvisningen for fremtidig bruk.
- Produsenten er ikke ansvarlig for påfølgende skade eller for skade på eiendom eller person som følge av manglende overholdelse av sikkerhetsanvisningene og feil bruk av enheten.
- Enheten kan brukes av barn fra 8 år og personer med en fysisk, sensorisk, mental eller motorisk funksjonshemming eller mangel på erfaring og kunnskaper, kun hvis de holdes under tilsyn og gis instruksjoner angående bruken av enheten på en trygg måte og er innforstått med farene som er involvert. Barn skal ikke leke med enheten. Rengjøring og vedlikehold skal ikke gjøres av barn med mindre de er under tilsyn.
- Bruk bare enheten for det tiltenkte formålet. Ikke bruk enheten til andre formål enn det som er beskrevet i bruksanvisningen.
- Ikke bruk enheten hvis noen del er skadet eller defekt. Enheten må erstattes umiddelbart hvis den er skadet eller defekt.
- Enheten er kun ment for innendørs bruk. Ikke bruk enheten utendørs.
- Enheten er kun for innendørs bruk. Ikke bruk enheten i forretningsøyemed.
- Ikke bruk enheten på steder med høy luftfuktighet, som på bad og ved svømmebasseng.
- Ikke bruk enheten i nærheten av badekar, dusj, håndvask eller andre vannbeholdere.

### Elektrisk sikkerhet

CAUTION
RISK OF ELECTRIC SHOCK
DO NOT OPEN

- For å redusere faren for strømstøt, skal dette produktet bare åpnes av en autorisert tekniker når vedlikehold er nødvendig.
- Koble produktet fra strømmen og annet utstyr dersom et problem oppstår.
- Ikke bruk enheten hvis strømkabelen eller støpselet er skadet eller på andre måter defekt. Hvis strømkabelen eller støpselet er skadet eller defekt, må disse byttes ut av produsenten eller et autorisert serviceverksted.
- Før bruk må det alltid sjekkes at nettspenningen er den samme som spenningen som er merket på enheten.
- Ikke flytt på enheten ved å trekke i strømkabelen. Pass på at strømkabelen ikke blir viklet inn i noe.
- Enheten, støpselet og strømkabelen må aldri senkes i vann eller andre væsker.
- Ikke la enheten bli liggende uten tilsyn når støpselet koblet til stikkontakten.
- Ikke bruk forlengelsesledning.

## Rengjøring og vedlikehold

### Advarsel!

- Slå alltid av enheten før rengjøring eller vedlikehold.
- Ikke bruk rensemidler eller skuremidler.
- Ikke rengjør innsiden av enheten.
- Ikke prøv å reparere enheten. Hvis enheten ikke fungerer som den skal, erstatt den med en ny enhet.
- Ikke senk enheten i vann eller annen væske.

- Rengjør enheten med en myk, fuktig klut. Tørk enheten grundig med en tørr, ren klut.

### Vinylplater

- Hold vinylplatene etter kantene med rene hender.
- Ikke berør overflaten på vinylplatene, for å ikke svekke lydkvaliteten.
- Ikke berør sporene på vinylplater.
- Oppbevar vinylplater å stående stilling og i platecover når de ikke er i bruk.

## Support

Hvis du trenger ytterligere hjelp eller har kommentarer eller forslag, vennligst gå inn på www.nedis.com/support

## Kontakt

NEDIS B.V., De Tweeling 28, 5215 MC 's-Hertogenbosch, Nederland

## Svenska - Beskrivning (fig. A)

| | |
|---|---|
| 1. Skivspelare<br>2. Tonarm<br>3. Tonarmshiss<br>4. Tonarmsstöd<br>5. Tonarmslås | • Placera vinylskivan på skivspelaren.<br>• Avlägsna pickupskyddet genom att varsamt föra bort skyddet från tonarmen.<br>• För tonarmslåset åt sidan för att låsa upp tonarmen.<br>• Använd tonarmsliften för att lyfta tonarmen eller lyft tonarmen manuellt.<br>• Placera tonarmen på vinylskivans ytterkant. Skivspelaren börjar rotera och spela upp vinylskivan automatiskt.<br>• Lyft tonarmen. Placera tonarmen i tonarmsstödet.<br>• Engagera tonarmslåset för att låsa tonarmen.<br>• Avlägsna vinylskivan från skivspelaren.<br>OBS: Före transport, ska du se till att tonarmen är låst. |
| 6. 45 rpm adapter | • Använd 45 rpm adaptern för att lyssna på 45 rpm vinylskivor. |
| 7. Automatisk avstängning | • Sätt brytaren i "ON"-läge för att aktivera automatisk avstängningsfunktion.<br>• Sätt brytaren i "OFF"-läge för att aktivera automatisk avstängningsfunktion. |
| 8. Hastighetsväljare | • Använd hastighetsväljaren för att välja hastighet (33/45/78 rpm). |
| 9. Lägesknapp | • Tryck på knappen för att välja läge: Bluetooth / AUX / skivspelare. |
| 10. LED-indikator | • Indikatorn lyser blått i Bluetooth-läge.<br>• Indikatorn lyser rött i AUX-läge eller skivspelarläge.<br>• Indikatorn lyser rött när enheten laddas. |
| 11. På/av-vred<br>Volym-vred | På/av-vred<br>• Vrid vredet medurs till "ON"-läge för att slå på enheten.<br>• Vrid ratten moturs till "OFF"-läge för att stänga av enheten.<br>Volymhjul<br>• Vrid hjulet medurs för att öka volymen.<br>• Vrid hjulet moturs för att minska volymen. |
| 12. Hörlursuttag | • Anslut hörlurarna till hörlursuttaget.<br>Varning: Använd inte hörlurar med hög volym för att förhindra hörselskador. |
| 13. RCA-utgång (röd/vit) | • För att använda en extern förstärkare, anslut RCA-kabeln till RCA-utgången på enheten och till den externa förstärkaren. Se till att varje kontakt på RCA-kabeln är ansluten enligt motsvarande färg (röd/vit). |
| 14. AUX-ingång | • För att spela upp ljudfiler från en ljudenhet, anslut en AUX-kabel till AUX-ingången på enheten och ljudenheten.<br>• Använd kontrollerna på ljudenheten för att styra ljudet. |
| 15. DC-ingång (5V/1.5A) | Ladda batteriet fullständigt innan första användning. Laddningstiden är 3-5 timmar.<br>• För att ladda enheten, anslut USB-kabeln till enhetens DC-ingång och USB-porten på USB-laddaren (5V/1.5A).<br>• LED-indikatorn lyser röd när enheten laddas. LED-indikatorn slocknar när enheten är fulladdad.<br>• Om enheten är fulladdad, ta ur USB-kabeln till från DC-ingången och USB-porten på USB-laddaren.<br>OBS: Enheten kan användas under laddningsprocessen, men det kan ta längre tid att ladda enheten fullt. |
| 16. Dammskydd | • Om du spelar vinylskivor, öppna dammskyddet.<br>• Om du inte spelar vinylskivor, stäng dammskyddet. |
| • Högtalare | • Högtalaren är placerad på enhetens undersida. |

## Användning

### Bluetooth-läge

- Sätt på enheten.
- Välj Bluetooth-läge med lägesknappen.
- Bluetooth-indikatorn blinkar blått. Enheten är i parningsläge.
- Aktivera Bluetooth på din Bluetooth-enhet.
- Sök efter nya enheter på Bluetooth-enheten.
- Välj enheten: "TURN200BN". Om ett lösenord krävs, ange "0000".
- Om parningen är slutförd, lyser LED-indikatorn blått.

### Byta ut pickupen (fig. B)

Pickupen räcker i uppskattningsvis 450 timmar vid normal användning. Det rekommenderas att byta ut pickupen så snart som du lägger märke till förändrad ljudkvalitet. Att använda en utsliten pickup kan skada vinylskivorna. 78 rpm vinylskivor sliter ut pickupen snabbare än 33/45 rpm vinylskivor.

### Varning!

- Innan du byter ut pickupen, se till att enheten är avstängd.
- Varken böj eller vidrör pickupen.

**För att avlägsna en gammal pickup:**

- Placera en skruvmejsel vid pickupnålspetsen och tryck varsamt ned pickupen (A).
- Avlägsna den gamla pickupen genom att trycka den nedåt och framåt samtidigt.

**För att installera en ny pickup:**

- Håll pickupen vid framkanten och för pickupens bakkant i tonarmen (B).
- Tryck pickupen uppåt för att låsa den i läge (C).

## Tekniska data

| | |
|---|---|
| Frekvensområde | 2400-2483,5 MHz |
| Maximal sändningseffekt | 4 dBm |

## Säkerhet

### Allmän säkerhet

- Läs bruksanvisningen noga innan användning. Behåll bruksanvisningen för att kunna använda den igen.
- Tillverkaren är inte ansvarig för följdskador eller för skador på egendom eller personer som orsakas av att säkerhetsföreskrifterna inte följs och av felaktig användning av enheten.
- Enheten kan användas av barn från 8 år och uppåt och av personer med reducerad fysisk, känsel eller mental förmåga eller med brist på erfarenheter och kunskap om de står under tillsyn eller har fått instruktioner gällande användandet av enheten på ett säkert sätt och förstår eventuella faror. Barn ska ej leka med enheten. Rengöring eller underhåll ska inte utföras av barn utan övervakning.
- Använd endast enheten för dess avsedda syfte. Använd inte enheten till andra ändamål än dem som beskrivs i denna bruksanvisning.
- Använd inte enheten om någon del är skadad eller felaktig. Om enheten är skadad eller felaktig ska den bytas ut omedelbart.
- Enheten är bara avsedd för inomhusanvändning. Använd inte enheten utomhus.
- Enheten är endast avsedd för inomhusanvändning. Använd inte för kommersiella ändamål.
- Använd inte enheten på platser med hög luftfuktighet, så som badrum och vid pooler.
- Använd inte enheten nära badkar, duschar, bassänger eller andra kärl innehållande vatten.

### Elsäkerhet

CAUTION
RISK OF ELECTRIC SHOCK
DO NOT OPEN

- För att minska risken för elektriska stötar bör denna produkt endast öppnas av behörig tekniker när service behövs.
- Dra ut nätkabeln från vägguttaget och koppla ur all annan utrustning om något problem skulle uppstå.
- Används inte enheten om nätkabeln eller nätkontakten är skadad eller defekt. Om nätkabeln eller nätkontakten är skadad eller defekt, måste den bytas ut av tillverkaren eller en auktoriserad reparatör.
- Kolla alltid om nätströmmen är den samma som strömgraderingen på enheten innan användning.
- Förflytta inte på enheten genom att dra i nätkabeln. Se till att nätkabeln inte kan trassla in sig.
- Doppa inte enheten, nätkabeln eller nätkontakten i vatten eller någon annan vätska.
- Lämna inte enheten oövervakad medan nätkontakten är ansluten till vägguttaget.
- Använd ej förlängningskabel.

## Rengöring och underhåll

### Varning!

- Före rengöring eller underhåll, stäng alltid av enheten.
- Använd inga rengöringsmedel som innehåller lösningsmedel eller slipmedel.
- Rengör inte enhetens insida.
- Försök inte att reparera enheten. Byt ut enheten mot en ny om den inte fungerar som den ska.
- Doppa inte enheten i vatten eller andra vätskor.

- Rengör enhetens med en mjuk, fuktad trasa. Torka noggrant enheten med en ren, torr trasa.

### Vinylskivor

- Håll vinylskivor i kanterna med rena händer.
- Rör inte vinylskivornas yta för att upprätthålla ljudkvaliteten.
- Rör inte vinylskivornas spår.
- Förvara vinylskivor stående upprätt och i deras skyddhölje när de inte används.

## Support

Om du behöver mer hjälp eller har kommentarer eller förslag, besök www.nedis.com/support

## Kontakt

NEDIS B.V., De Tweeling 28, 5215 MC 's-Hertogenbosch, Nederländerna

## Suomi - Kuvaus (kuva A)

| | |
|---|---|
| 1. Levysoitin<br>2. Äänivarsi<br>3. Äänivarren nostin<br>4. Äänivarren pidin<br>5. Äänivarren lukko | • Laita vinyylilevy levysoittimeen.<br>• Poista neulan suojus liu'uttamalla suojus varovasti pois äänivarresta.<br>• Vapauta äänivarsi työntämällä äänivarren lukko sivuun.<br>• Nosta äänivarsi äänivarren nostimella tai manuaalisesti.<br>• Aseta äänivarsi vinyylilevyn ulkoreunaan. Levyalusta alkaa pyöriä ja toistaa vinyylilevyn automaattisesti.<br>• Nosta äänivarsi. Aseta äänivarsi äänivarren pitimeen.<br>• Lukitse äänivarsi kytkemällä äänivarren lukko.<br>• Poista vinyylilevy levysoittimesta.<br>Huomaa: Varmista ennen kuljetusta, että äänivarsi on lukittu. |
| 6. 45 r/min sovitin | • Kuuntele 45 r/min vinyylilevyjä käyttämällä 45 r/min sovitinta. |
| 7. Automaattinen sammutus | • Ota käyttöön automaattinen sammutustoiminto asettamalla kytkin "ON"-asentoon.<br>• Poista käytöstä automaattinen sammutustoiminto asettamalla kytkin "OFF"-asentoon. |
| 8. Nopeuden valitsin | • Käytä nopeuden valitsinta valitsemaan nopeus (33/45/78 r/min). |
| 9. Tilapainike | • Aseta tila painamalla painiketta: Bluetooth / AUX / levysoitin. |
| 10. LED-merkkivalo | • Merkkivalo palaa sinisenä Bluetooth-tilassa.<br>• Merkkivalo palaa punaisena AUX- tai levysoitin-tilassa.<br>• Merkkivalo muuttuu punaiseksi, kun laitetta ladataan. |
| 11. Päällä/pois-valitsin<br>Äänenvoimakkuus-valitsin | Virtakytkin<br>• Käynnistä laite kääntämällä valitsin myötäpäivään "ON"-asentoon.<br>• Sammuta laite kääntämällä valitsin vastapäivään "OFF"-asentoon.<br>Äänenvoimakkuuden säädin<br>• Lisää äänenvoimakkuutta kääntämällä säädintä myötäpäivään.<br>• Vähennä äänenvoimakkuutta kääntämällä säädintä vastapäivään. |
| 12. Kuulokkeiden liitin | • Liitä kuulokkeet kuulokeliitiimeen.<br>Varoitus: Estä kuulovauriot. Älä käytä korvakuulokkeita suurilla äänenvoimakkuuksilla. |
| 13. RCA-lähtö (punainen/valkoinen) | • Käytä ulkoista vahvistinta liittämällä RCA-johto laitteen RCA-lähtöön ja ulkoiseen vahvistimeen. Varmista RCA-johdon kunkin pistokkeen olevan kytketty vastaavaan väriin (punainen/valkoinen). |
| 14. AUX-tulo | • Toista äänitiedostoja audiolaitteesta liittämällä AUX-johto laitteen AUX-tuloon ja audiolaitteeseen.<br>• Hallitse ääntä audiolaitteen säätimillä. |
| 15. DC-tulo (5V/1.5A) | Lataa paristo täysin ennen ensimmäistä käyttökertaa. Latauksen kestoaika on 3 - 5 tuntia.<br>• Lataa laite liittämällä USB-johto laitteen DC-tuloon ja USB-latauslaitteen USB-liittimeen (5V/1.5A).<br>• LED-merkkivalo palaa punainen, kun laitetta ladataan. LED-merkkivalo sammuu, kun laite on täysin ladattu.<br>• Jos laite on täysin ladattu, irrota USB-johto laitteen DC-tulosta ja USB-latauslaitteen USB-liittimestä.<br>Huomaa: Laitetta voi käyttää latauksen aikana, mutta laitteen täysi lataus saattaa kestää kauemmin. |
| 16. Pölysuojus | • Jos soitat vinyylilevyjä, avaa pölysuojus.<br>• Jos et soita vinyylilevyjä, sulje pölysuojus. |
| • Kovaääninen | • Kovaääninen sijaitsee laitteen pohjassa. |

## Käyttö

### Bluetooth-tila

- Kytke laite päälle.
- Valitse Bluetooth-tila Tila-painikkeella.
- Bluetooth-merkkivalo vilkkuu sinisenä. Laite on parinmuodostustilassa.
- Aktivoi Bluetooth Bluetooth-laitteessasi.
- Etsi uusia laitteita Bluetooth-laitteella.
- Valitse laite: "TURN200BN". Jos sinulta kysytään salasanaa, käytä "0000".
- Jos parinmuodostus on valmis, LED-merkkivalo palaa sinisenä.

### Levysoittimen neulan vaihto (kuva B)

Levysoittimen neula kestää noin 450 tuntia normaalikäytössä. Levysoittimen neulan vaihtoa suositellaan heti, kun huomaat muutoksen äänen laadussa. Kuluneen levysoittimen neulan käyttö voi vaurioittaa vinyylilevyjä. 78 r/min levyt kuluttavat levysoittimen neulaa nopeammin kuin 33/45 r/min vinyylilevyt.

### Varoitus!

- Varmista ennen levysoittimen neulan vaihtoa laitteen olevan sammutettu.
- Älä taivuta tai kosketa levysoittimen neulaa.

**Poista levysoittimen vanha neula seuraavasti:**

- Laita varovasti ruuvimeisseli levysoittimen neulan kärkeen ja työnnä levysoittimen neulaa alaspäin (A).
- Poista levysoittimen vanha neula vetämällä sitä samanaikaisesti alaspäin ja eteenpäin.

**Asenna levysoittimen uusi neula seuraavasti:**

- Pidä kiinni levysoittimen neulasta etureunasta ja työnnä levysoittimen neulan takareuna äänivarteen (B).
- Työnnä levysoittimen neulaa ylöspäin ja lukitse se paikalleen (C).

## Tekniset tiedot

| | |
|---|---|
| Taajuusalue | 2400 - 2483.5 MHz |
| Enimmäislähetysteho | 4 dBm |

## Turvallisuus

### Yleinen turvallisuus

- Lue käyttöopas huolella ennen käyttöä. Säilytä käyttöopas tulevaa käyttöä varten.
- Valmistaja ei ole vastuussa henkilöille tai omaisuudelle aiheutuvista vahingoista, jos ne johtuvat turvallisuusohjeiden laiminlyönnistä tai laitteen sopimattomasta käytöstä.
- Tätä laitetta voivat käyttää vähintään 8-vuotiaat lapset ja henkilöt, joilla on fyysisiä, aisti-, mentaalisia tai motorisia rajoitteita tai joilla ei ole kokemusta tai tietoa laitteesta, jos heitä valvotaan tai jos heidän turvallisuudestaan vastaava henkilö on opastanut heitä laitteen turvallisessa käytössä ja he ymmärtävät käyttöön liittyvät vaarat. Lasten ei saa leikkiä laitteella. Lapset eivät saa puhdistaa tai huoltaa laitetta ilman valvontaa.
- Käytä laitetta vain sille tarkoitettuun käyttötarkoitukseen. Älä käytä laitetta muuhun kuin käyttöoppaassa kuvattuun tarkoitukseen.
- Älä käytä laitetta, jos jokin sen osa on vioittunut tai viallinen. Jos laite on vioittunut tai viallinen, vaihda laite välittömästi.
- Laite sopii vain sisäkäyttöön. Älä käytä laitetta ulkona.
- Laite sopii vain kotikäyttöön. Älä käytä laitetta kaupallisiin tarkoituksiin.
- Älä käytä laitetta paikoissa, kuten kylpyhuoneissa ja uima-allashuoneissa, joissa on korkea suhteellinen kosteus.
- Älä käytä laitetta kylpyammeiden, suihkujen, pesualtaiden tai muiden vettä sisältävien esineiden lähellä.

### Sähköturvallisuus

CAUTION
RISK OF ELECTRIC SHOCK
DO NOT OPEN

- Sähköiskun riskin pienentämiseksi, ainoastaan valtuutettu huoltohenkilö saa avata tämän laitteen huoltoa varten.
- Jos ongelmia ilmenee, irrota laite verkkovirrasta ja muista laitteista.
- Älä käytä laitetta, jos sen virtajohto tai pistoke on vioittunut tai viallinen. Jos virtajohto tai pistoke on vioittunut tai viallinen, valmistajan tia valtuutetun huollon on vaihdettava se.
- Tarkista aina ennen käyttöä, että sähköverkon jännite vastaa laitteen luokituskylttiin merkittyä jännitettä.
- Älä siirrä laitetta vetämällä virtajohdosta. Varmista, että virtajohto ei pääse takertumaan.
- Älä upota laitetta, virtajohtoa tai pistoketta veteen tai muuhun nesteeseen.
- Älä jätä laitetta valvomatta pistokkeen ollessa kytketty pistorasiaan.
- Älä käytä jatkojohtoa.

## Puhdistus ja huolto

### Varoitus!

- Sammuta laite aina ennen puhdistusta tai huoltoa.
- Älä käytä liuottimia tai hankausaineita.
- Älä puhdista laitteen sisäpuolta.
- Älä yritä korjata laitetta. Jos laite ei toimi asianmukaisesti, vaihda se uuteen.
- Älä upota laitetta veteen tai muuhun nesteeseen.

- Puhdista laite pehmeällä, kostealla liinalla. Kuivaa laite läpikotaisin puhtaalla kuivalla liinalla.

### Vinyylilevyt

- Pidä kiinni vinyylilevystä reunoista puhtain käsin.
- Älä kosketa vinyylilevyn pintaa, jotta äänenlaatu säilyy.
- Älä kosketa vinyylilevyjen uria.
- Säilytä vinyylilevyjä pystyasennossa ja suojakuorissaan, kun et käytä niitä.

## Tuki

Jos tarvitset apua tai jos sinulla on kommentteja tai ehdotuksia, käy osoitteessa: www.nedis.com/support

## Yhteystiedot

NEDIS B.V., De Tweeling 28, 5215 MC 's-Hertogenbosch, Alankomaat

## Ελληνικά - Περιγραφή (εικ. A)

| | |
|---|---|
| 1. Πικάπ<br>2. Βραχίονας<br>3. Ανυψωτής βραχίονα<br>4. Στήριγμα βραχίονα<br>5. Ασφάλιση βραχίονα | • Τοποθετήστε τον δίσκο βινυλίου πάνω στο πικάπ.<br>• Αφαιρέστε το κάλυμμα της γραφίδας αφαιρώντας απαλά το κάλυμμα από τον βραχίονα.<br>• Πιέστε την ασφάλιση του βραχίονα στην άκρη για να τον απασφαλίσετε.<br>• Χρησιμοποιήστε τον ανυψωτή του βραχίονα για να σηκώσετε τον βραχίονα ή σηκώστε τον βραχίονα χειροκίνητα.<br>• Τοποθετήστε τον βραχίονα στην εξωτερική άκρη του δίσκου βινυλίου. Το πικάπ ξεκινά να περιστρέφεται και να αναπαράγει τον δίσκο βινυλίου αυτόματα.<br>• Σηκώστε τον βραχίονα. Τοποθετήστε τον βραχίονα στο στήριγμα του βραχίονα.<br>• Χρησιμοποιείστε την ασφάλιση του βραχίονα στην άκρη για να τον ασφαλίσετε.<br>• Αφαιρέστε τον δίσκο βινυλίου από το πικάπ.<br>Σημείωση: Πριν τη μεταφορά, βεβαιωθείτε ότι ο βραχίονας είναι ασφαλισμένος. |
| 6. Προσαρμογέας 45 rpm | • Χρησιμοποιήστε τον προσαρμογέα 45 rpm για να ακούσετε τους δίσκους βινυλίου 45 rpm. |
| 7. Αυτόματη διακοπή | • Μετακινήστε τον διακόπτη στη θέση "ON" για να ενεργοποιήσετε την λειτουργία αυτόματης διακοπής.<br>• Μετακινήστε τον διακόπτη στη θέση "OFF" για να απενεργοποιήσετε την λειτουργία αυτόματης διακοπής. |
| 8. Επιλογέας ταχύτητας | • Χρησιμοποιήστε τον επιλογέα ταχύτητας για να επιλέξετε την ταχύτητα (33/45/78 rpm). |
| 9. Κουμπί λειτουργίας | • Πιέστε το κουμπί για να ρυθμίσετε τη λειτουργία: Bluetooth / AUX / πικάπ. |
| 10. Ένδειξη LED | • Η ένδειξη ανάβει μπλε στη λειτουργία Bluetooth.<br>• Η ένδειξη ανάβει κόκκινη στη λειτουργία AUX ή στη λειτουργία πικάπ.<br>• Η ένδειξη ανάβει κόκκινη όταν φορτίζεται η συσκευή. |
| 11. Διακόπτης on/off<br>Διακόπτης έντασης | Διακόπτης "On/off"<br>• Γυρίστε τον διακόπτη δεξιόστροφα στη θέση "ON" για να ενεργοποιήσετε τη συσκευή.<br>• Γυρίστε τον διακόπτη αριστερόστροφα στη θέση "OFF" για να απενεργοποιήσετε τη συσκευή.<br>Όργανο έντασης<br>• Γυρίστε το όργανο δεξιόστροφα για να αυξήσετε την ένταση.<br>• Γυρίστε το όργανο αριστερόστροφα για να μειώσετε την ένταση. |
| 12. Υποδοχή ακουστικών | • Συνδέστε τα ακουστικά στην υποδοχή ακουστικών.<br>Προειδοποίηση: Μην χρησιμοποιείτε ακουστικά με υψηλή ένταση για να αποτρέψετε βλάβη στην ακοή. |
| 13. Έξοδος RCA (κόκκινο/λευκό) | • Για να χρησιμοποιήσετε εξωτερικό ενισχυτή, συνδέστε το καλώδιο RCA στην έξοδο RCA της συσκευής και στον εξωτερικό ενισχυτή. Βεβαιωθείτε ότι κάθε βύσμα του καλωδίου RCA είναι συνδεδεμένο σύμφωνα με το αντίστοιχο χρώμα (κόκκινο/λευκό). |
| 14. Είσοδος AUX | • Για την αναπαραγωγή αρχείων ήχου από μια συσκευή ήχου, συνδέστε ένα καλώδιο AUX στη θύρα εισόδου AUX της συσκευής και στη συσκευή ήχου.<br>• Χρησιμοποιήστε τα χειριστήρια ελέγχου της συσκευής ήχου για να ελέγξετε τον ήχο. |
| 15. Είσοδος DC (5V/1.5A) | Φορτίστε πλήρως την μπαταρία πριν από την πρώτη χρήση. Η διάρκεια φόρτισης είναι περίπου 3-5 ώρες.<br>• Για να φορτίσετε τη συσκευή, συνδέστε το καλώδιο USB στην είσοδο DC της συσκευής και στη θύρα USB του φορτιστή USB (5V/1.5A).<br>• Η ένδειξη LED ανάβει κόκκινος όταν η συσκευή φορτίζεται. Η ένδειξη LED σβήνει όταν η συσκευή έχει φορτιστεί πλήρως.<br>• Εάν η συσκευή είναι πλήρως φορτισμένη, αποσυνδέστε το καλώδιο USB από την είσοδο DC της συσκευής και τη θύρα USB του φορτιστή USB.<br>Σημείωση: Η συσκευή μπορεί να λειτουργήσει κατά τη διάρκεια της διαδικασίας φόρτισης, αλλά μπορεί να διαρκέσει περισσότερο για να φορτιστεί πλήρως. |
| 16. Κάλυμμα για τη σκόνη | • Εάν αναπαράγετε δίσκους βινυλίου, ανοίξτε το κάλυμμα για τη σκόνη.<br>• Εάν δεν αναπαράγετε δίσκους βινυλίου, κλείστε το κάλυμμα για τη σκόνη. |
| • Ηχείο | • Το ηχείο βρίσκεται στο κάτω μέρος της συσκευής. |

## Χρήση

### Λειτουργία Bluetooth

- Ενεργοποιήστε τη συσκευή.
- Επιλέξτε λειτουργία Bluetooth με το κουμπί λειτουργίας.
- Η ένδειξη Bluetooth αναβοσβήνει μπλε. Η συσκευή βρίσκεται σε κατάσταση ζεύξης.
- Ενεργοποιήστε το Bluetooth στη συσκευή Bluetooth.
- Αναζητήστε νέες συσκευές στη συσκευή Bluetooth.
- Επιλέξτε τη συσκευή: "TURN200BN". Αν απαιτείται κωδικός πρόσβασης, χρησιμοποιήστε το "0000".
- Όταν η ζεύξη ολοκληρωθεί, η ένδειξη LED θα ανάψει μπλε.

### Αντικατάσταση γραφίδας πικάπ (εικ. B)

Η διάρκεια ζωής της γραφίδα του πικάπ είναι περίπου 450 ώρες με κανονική λειτουργία. Προτείνεται η αντικατάσταση της γραφίδας μόλις διαπιστώσετε αλλαγή στην ποιότητα του ήχου. Η χρήση μιας φθαρμένης γραφίδας μπορεί να προκαλέσει ζημιά στους δίσκους βινυλίου. Οι δίσκοι βινυλίου 78 rpm θα φθείρουν τη γραφίδα του πικάπ πιο γρήγορα από ότι οι δίσκοι βινυλίου 33/45 rpm.

### Προειδοποίηση!

- Πριν αντικαταστήσετε τη γραφίδα του πικάπ, βεβαιωθείτε ότι η συσκευή είναι απενεργοποιημένη.
- Μην λυγίσετε ή αγγίξετε τη γραφίδα.

**Αφαίρεση παλιάς γραφίδας πικάπ:**

- Τοποθετήστε προσεκτικά ένα κατσαβίδι στην άκρη της γραφίδας και πιέστε τη γραφίδα προς τα κάτω (A).
- Αφαιρέστε την παλιά γραφίδα του πικάπ τραβώντας την προς τα κάτω και προς τα μπροστά ταυτόχρονα.

**Τοποθέτηση νέας γραφίδας πικάπ:**

- Κρατήστε τη γραφίδα στην μπροστινή άκρη και εισαγάγετε την πίσω άκρη της γραφίδας στον βραχίονα (B).
- Πιέστε τη γραφίδα προς τα πάνω για να την ασφαλίσετε στη θέση της (C).

## Τεχνικά χαρακτηριστικά

| | |
|---|---|
| Εύρος συχνοτήτων | 2400-2483,5 MHz |
| Μέγιστη ισχύς μετάδοσης | 4 dBm |

## Ασφάλεια

### Γενική ασφάλεια

- Διαβάστε το εγχειρίδιο προσεκτικά πριν από τη χρήση. Φυλάξτε το εγχειρίδιο για μελλοντική αναφορά.
- Ο κατασκευαστής δεν φέρει καμία ευθύνη για τυχόν επακόλουθες βλάβες ή άλλες υλικές και σωματικές βλάβες που ενδέχεται να προκληθούν λόγω της μη τήρησης των οδηγιών ασφαλείας και της ακατάλληλης χρήσης της συσκευής.
- Η συσκευή μπορεί να χρησιμοποιείται από παιδιά ηλικίας άνω των 8 ετών και από άτομα με φυσική, αισθητηριακή, νοητική ή κινητική αναπηρία ή με έλλειψη εμπειρίας και γνώσεων εάν επιτηρούνται ή τους παρέχονται οδηγίες αναφορικά με τη χρήση της συσκευής με ασφαλή τρόπο και κατανοούν τους κινδύνους που εμπεριέχονται. Τα παιδιά δεν πρέπει να παίζουν με τη συσκευή. Ο καθαρισμός και η συντήρηση χρήστη δεν πρέπει να διεξάγονται από παιδιά χωρίς επιτήρηση.
- Χρησιμοποιείτε τη συσκευή μόνο για τους προοριζόμενους σκοπούς. Μη χρησιμοποιείτε τη συσκευή για διαφορετικούς σκοπούς από τους περιγραφόμενους στο εγχειρίδιο.
- Μη χρησιμοποιείτε τη συσκευή, εάν οποιοδήποτε τμήμα της έχει ζημιά ή ελάττωμα. Εάν η συσκευή έχει ζημιά ή ελάττωμα, αντικαταστήστε την αμέσως.
- Η συσκευή ενδείκνυται μόνο για εσωτερική χρήση. Μη χρησιμοποιείτε τη συσκευή σε εξωτερικό χώρο.
- Η συσκευή ενδείκνυται μόνο για οικιακή χρήση. Μην χρησιμοποιείτε τη συσκευή για εμπορικούς σκοπούς.
- Μην χρησιμοποιείτε τη συσκευή σε τοποθεσίες με υψηλή υγρασία, όπως σε μπάνια και πισίνες.
- Μην χρησιμοποιείτε τη συσκευή κοντά σε μπανιέρες, ντουζιέρες, νιπτήρες ή άλλα δοχεία που περιέχουν νερό.

### Ηλεκτρική ασφάλεια

CAUTION
RISK OF ELECTRIC SHOCK
DO NOT OPEN

- Για να μειώσετε τον κίνδυνο ηλεκτροπληξίας, το προϊόν αυτό θα πρέπει να ανοιχθεί μόνο από εξουσιοδοτημένο τεχνικό όταν απαιτείται συντήρηση (σέρβις).
- Αποσυνδέστε το προϊόν από την πρίζα και άλλο εξοπλισμό αν παρουσιαστεί πρόβλημα.
- Μην χρησιμοποιείτε τη συσκευή, εάν το καλώδιο ρεύματος ή το φις έχουν φθαρεί ή είναι ελαττωματικά. Εάν το καλώδιο ρεύματος ή το φις έχουν φθορές ή είναι ελαττωματικά, πρέπει να αντικατασταθούν από τον κατασκευαστή ή από έναν εξουσιοδοτημένο αντιπρόσωπο επισκευών.
- Πριν από τη χρήση ελέγχετε πάντα εάν η τάση ρεύματος είναι η ίδια με την τάση στην πινακίδα τύπου της συσκευής.
- Μην μετακινείτε τη συσκευή τραβώντας την από το καλώδιο ρεύματος. Εξασφαλίζετε ότι το καλώδιο ρεύματος δεν μπορεί να μπερδευτεί.
- Μην βυθίζετε τη συσκευή, το καλώδιο ρεύματος ή το φις σε νερό ή άλλα υγρά.
- Μην αφήνετε τη συσκευή ανεπιτήρητη ενώ το βύσμα ρεύματος είναι συνδεδεμένο στην παροχή ρεύματος.
- Μην χρησιμοποιείτε καλώδιο επέκταση.

## Καθαρισμός και συντήρηση

### Προειδοποίηση!

- Πριν από καθαρισμό ή συντήρηση, απενεργοποιείτε πάντα τη συσκευή.
- Μη χρησιμοποιείτε διαλύτες ή λειαντικά.
- Μην καθαρίσετε το εσωτερικό της συσκευής.
- Μην επιχειρήσετε να επισκευάσετε τη συσκευή. Εάν η συσκευή δεν λειτουργεί σωστά, αντικαταστήστε την με μια νέα.
- Μη βυθίζετε τη συσκευή σε νερό ή άλλα υγρά.

- Καθαρίζετε τη συσκευή χρησιμοποιώντας ένα μαλακό, νωπό πανί. Στεγνώνετε προσεκτικά τη συσκευή με ένα καθαρό, στεγνό πανί.

### Δίσκοι βινυλίου

- Κρατάτε τους δίσκους βινυλίου στις άκρες με καθαρά χέρια.
- Μην αγγίζετε την επιφάνεια των δίσκων βινυλίου ώστε να διατηρείται η ποιότητα του ήχου.
- Μην αγγίζετε τις αυλακώσεις των δίσκων.
- Φυλάσσετε τους δίσκους σε όρθια θέση και στην προστατευτική τους θήκη όταν δεν χρησιμοποιούνται.

## Υποστήριξη

Εάν χρειάζεστε περαιτέρω βοήθεια ή επιθυμείτε να υποβάλετε σχόλια ή προτάσεις, επισκεφθείτε την ιστοσελίδα www.nedis.com/support

## Επαφή

NEDIS B.V., De Tweeling 28, 5215 MC 's-Hertogenbosch, Κάτω Χώρες

## Polski - Opis (rys. A)

| | |
|---|---|
| 1. Talerz<br>2. Ramię gramofonu<br>3. Podnośnik ramienia<br>4. Wspornik ramienia<br>5. Blokada ramienia | • Umieść płytę winylową na talerzu.<br>• Zdejmij osłonę igły, delikatnie zsuwając ją z ramienia.<br>• Odsuń blokadę ramienia, aby je odblokować.<br>• Podnieś ramię ręcznie lub korzystając z podnośnika ramienia.<br>• Umieść ramię na zewnętrznej krawędzi płyty. Talerz zacznie się obracać i odtwarzanie płyty rozpocznie się automatycznie.<br>• Unieś ramię gramofonu. Odłóż je na wsporniku ramienia.<br>• Załącz blokadę ramienia, aby je zablokować.<br>• Zdejmij płytę winylową z talerza.<br>Uwaga: Na potrzeby transportu należy załączyć blokadę ramienia gramofonu. |
| 6. Przełącznik na 45 obr/min | • Aby móc słuchać płyt z prędkością 45 obr/min, należy skorzystać z przełącznika na 45 obr/min. |
| 7. Automatyczny wyłącznik | • Ustaw automatyczny wyłącznik w pozycji „ON", aby włączyć funkcję automatycznego wyłączania.<br>• Ustaw automatyczny wyłącznik w pozycji „OFF", aby wyłączyć funkcję automatycznego wyłączania. |
| 8. Regulator prędkości | • Regulator prędkości umożliwia wybór liczby obrotów na minutę (33/45/78 obr/min). |
| 9. Przycisk trybu | • Naciśnij przycisk, aby ustawić tryb: Bluetooth / AUX / gramofon. |
| 10. Wskaźnik LED | • Wskaźnik świeci się na niebiesko w trybie Bluetooth.<br>• Wskaźnik świeci się na czerwono w trybach AUX i gramofonu.<br>• Wskaźnik świeci na czerwono podczas ładowania urządzenia. |
| 11. Pokrętło do włączania/wyłączania<br>Pokrętło głośności | Pokrętło wł./wył.<br>• Przekręć pokrętło w prawo w położenie „ON", aby włączyć urządzenie.<br>• Przekręć pokrętło w lewo w położenie „OFF", aby wyłączyć urządzenie.<br>Regulacja głośności<br>• Obrócić pokrętło regulacyjne w kierunku zgodnym z ruchem wskazówek zegara, aby zwiększyć głośność.<br>• Obróć pokrętło regulacyjne w kierunku przeciwnym do ruchu wskazówek zegara, aby zmniejszyć głośność. |
| 12. Gniazdo słuchawek | • Podłącz słuchawki do gniazda słuchawek.<br>Ostrzeżenie: Nie używaj słuchawek przy dużym poziomie głośności, aby uniknąć uszkodzeniu słuchu. |
| 13. Wyjście RCA (czerwony/biały) | • Aby móc korzystać z wzmacniacza zewnętrznego, podłącz przewód RCA do wyjścia RCA na urządzeniu i do wzmacniacza. Upewnij się, że obie wtyczki przewodu RCA są połączone zgodnie z oznaczeniem kolorystycznym (czerwony/biały). |
| 14. Wejście AUX | • Aby odtwarzać pliki audio z urządzenia audio, podłącz kabel AUX do wejścia AUX urządzenia i urządzenia audio.<br>• Reguluj dźwięk na urządzeniu audio. |
| 15. Wejście DC (5 V/1.5A) | Przed pierwszym użyciem naładuj baterię do pełna. Ładowanie trwa 3-5 godzin.<br>• Aby naładować urządzenie, podłącz kabel USB do wejścia DC urządzenia oraz do portu USB ładowarki (5 V/1.5A).<br>• Wskaźnik LED świeci na czerwony, gdy urządzenie jest ładowane. Kiedy urządzenie będzie w pełni naładowane, wskaźnik LED zgaśnie.<br>• Gdy urządzenie jest w pełni naładowane, odłącz kabel USB od wejścia DC urządzenia oraz od portu USB ładowarki.<br>Uwaga: Można korzystać z urządzenia podczas ładowania, lecz ładowanie może wtedy trwać dłużej. |
| 16. Pokrywa | • Otwórz pokrywę na czas odtwarzania płyty winylowej.<br>• Przez resztę czasu pokrywa powinna być zamknięta. |
| • Głośnik | • Głośnik znajduje się u dołu urządzenia. |

## Użytkowanie

### Tryb Bluetooth

- Włącz urządzenie.
- Wybierz tryb Bluetooth za pomocą przycisku trybu.
- Wskaźnik Bluetooth miga na niebiesko. Urządzenie znajduje się w trybie parowania.
- Uaktywnij tryb Bluetooth w urządzeniu Bluetooth.
- Wyszukaj nowe urządzenia w urządzeniu Bluetooth.
- Wybierz urządzenie: „TURN200BN". Jeśli wymagane jest hasło, wprowadź „0000".
- Gdy parowanie zostanie zakończone, wskaźnik LED zaświeci się na kolor jasnoniebieski.

### Wymiana igły gramofonu (rys. B)

Igła gramofonu wystarcza w zwykłych warunkach na około 450 godzin pracy. Zaleca się niezwłocznie wymienić igłę gramofonu, jeśli zauważy się zmianę jakości dźwięku. Korzystanie ze zużytej igły gramofonowej może uszkodzić płyty winylowe. Płyty o prędkości 78 obr/min zużywają igłę gramofonową szybciej niż płyty o prędkości 33/45 obr/min.

### Ostrzeżenie!

- Przed przystąpieniem do wymiany igły gramofonowej należy upewnić się, że urządzenie jest wyłączone.
- Nie zaginać ani nie dotykać igły gramofonowej.

**Wyjmowanie starej igły gramofonowej:**

- Ostrożnie przyłóż śrubokręt do końcówki igły gramofonowej i popchnij ją ku dołowi (A).
- Wyjmij starą igłę gramofonową, pociągając ją jednocześnie ku dołowi i do przodu.

**Wkładanie nowej igły gramofonowej:**

- Przytrzymaj igłę gramofonową za przednią krawędź i wsuń tylną krawędź do ramienia gramofonu (B).
- Popchnij igłę ku górze, aby zablokowała się we właściwym położeniu (C).

## Dane techniczne

| | |
|---|---|
| Zakres częstotliwości | 2400-2483,5 MHz |
| Maksymalna moc transmisji | 4 dBm |

## Bezpieczeństwo

### Ogólne zasady bezpieczeństwa

- Przed rozpoczęciem korzystania z urządzenia należy dokładnie przeczytać instrukcję. Zachowaj instrukcję do wykorzystania w przyszłości.
- Producent nie ponosi odpowiedzialności za uszkodzenia urządzenia lub obrażenia osób powstałe w wyniku nieprzestrzegania instrukcji dotyczących bezpieczeństwa i niewłaściwego użytkowania urządzenia.
- Z urządzenia mogą korzystać dzieci powyżej 8 roku życia oraz osoby o ograniczonej zdolności fizycznej, czuciowej, psychicznej lub fizycznej, lub osoby bez braku doświadczenia lub znajomości sprzętu pod warunkiem zapewnienia nadzoru lub udzielania instrukcji, jak należy obchodzić się z urządzeniem w bezpieczny sposób, oraz zrozumienia przez nie ewentualnego ryzyka. Dzieciom nie wolno bawić się urządzeniem. Czyszczenie i konserwacja nie mogą być wykonywane przez dzieci bez nadzoru.
- Urządzenie powinno być używane zgodnie ze swoim przeznaczeniem. Nie należy używać urządzenia w celach innych niż określono w instrukcji.
- Nie wolno korzystać z urządzenia, jeśli jakakolwiek część jest uszkodzona lub wadliwa. Jeśli urządzenie jest uszkodzone lub wadliwe, należy niezwłocznie wymienić urządzenie.
- Urządzenie nadaje się wyłącznie do użytku wewnętrznego. Nie używać urządzenia na zewnątrz.
- Urządzenie nadaje się wyłącznie do użytku domowego. Urządzenia nie wolno używać do celów handlowych.
- Nie używać urządzenia w miejscach o wysokiej wilgotności, takich jak łazienki i baseny.
- Nie wolno korzystać z urządzenia w pobliżu wanien, pryszniców, zlewów lub innych zbiorników napełnionych wodą.

### Bezpieczeństwo elektryczne

CAUTION
RISK OF ELECTRIC SHOCK
DO NOT OPEN

- W celu zmniejszenia ryzyka porażenia prądem elektrycznym, niniejsze urządzenie powinno być otwierane wyłącznie przez osobę z odpowiednimi uprawnieniami, kiedy wymagane jest przeprowadzenie przeglądu.
- W przypadku wystąpienia problemu odłączyć urządzenie od sieci i innego sprzętu.
- Nie wolno korzystać z urządzenia, jeśli kabel zasilający lub wtyczka zasilająca są uszkodzone lub nie działają poprawnie. Jeśli kabel zasilający lub wtyczka zasilająca są uszkodzone lub nie działają poprawnie, muszą zostać wymienione przez producenta lub autoryzowanego serwisanta.
- Przed rozpoczęciem użytkowania zawsze należy sprawdzać, czy napięcie sieci zasilającej odpowiada wartości podanej na tabliczce znamionowej urządzenia.
- Poruszać urządzeniem tak, aby nie doprowadzić do pociągnięcia za kabel zasilający. Nie dopuszczać do zaplątania kabla.
- Nie wolno zanurzać urządzenia, kabla zasilającego ani wtyczki zasilającej w wodzie bądź innej cieczy.
- Nie pozostawiać urządzenia bez nadzoru, gdy wtyczka jest podłączona do zasilania.
- Nie używać przedłużacza.

## Czyszczenie i konserwacja

### Ostrzeżenie!

- Przed czyszczeniem lub czynnościami konserwacyjnymi trzeba zawsze wyłączyć urządzenie.
- Nie używać do czyszczenia rozpuszczalników ani materiałów ściernych.
- Nie czyścić wewnętrznej strony urządzenia.
- Nie podejmować prób naprawy urządzenia. Jeśli urządzenie nie działa poprawnie, należy wymienić je na nowe urządzenie.
- Nie zanurzać urządzenia w wodzie lub innych płynach.

- Urządzenie czyścić miękką, wilgotną szmatką. Urządzenie dokładnie wycierać do sucha przy użyciu czystej, suchej szmatki.

### Płyty winylowe

- Płyty winylowe należy trzymać za krawędzie czystymi dłońmi.
- Nie wolno dotykać powierzchni płyty winylowej, ponieważ może to pogorszyć jakość dźwięku.
- Nie wolno dotykać rowków płyty winylowej.
- Przechowuj płyty winylowe w pozycji pionowej, w ich ochronnych kopertach.

## Wsparcie

Jeśli potrzebujesz dalszej pomocy lub masz uwagi lub sugestie, proszę odwiedź stronę www.nedis.com/support

## Kontakt

NEDIS B.V., De Tweeling 28, 5215 MC 's-Hertogenbosch, Holandia

## Čeština - Popis (obr. A)

| | |
|---|---|
| 1. Gramofon<br>2. Raménko s přenoskou<br>3. Zvedák raménka s přenoskou<br>4. Opěrka raménka s přenoskou<br>5. Zámek raménka s přenoskou | • Umístěte vinylovou desku na gramofon.<br>• Odstraňte krytku pera jemným odsunutím krytky z gramofonu.<br>• Odtlačte zámek raménka s přenoskou pro odemčení raménka.<br>• Pro zvedání raménka s přenoskou používejte zvedák raménka nebo raménko zvedněte manuálně.<br>• Raménko s přenoskou umístěte na vnější okraj vinylové desky. Raménko s přenoskou se začne otáčet a vinylová deska se bude automaticky přehrávat.<br>• Nadzvedněte raménko s přenoskou. Umístěte raménko s přenoskou do opěrky.<br>• Aktivujte zámek raménka s přenoskou stranou pro uzamčení raménka.<br>• Vyjměte vinylovou desku z gramofonu.<br>Poznámka: Před přepravou se ujistěte, zda je raménko s přenoskou uzamčeno. |
| 6. Adaptér s rychlostí přehrávání 45 ot/min | • Pro poslech 45 ot/min vinylových desek použijte adaptér s rychlostí přehrávání 45 ot/min. |
| 7. Automatické vypnutí | • Nastavte přepínač do polohy "ON" pro aktivaci funkce automatického vypnutí.<br>• Nastavte přepínač do polohy "OFF" pro vypnutí funkce automatického vypnutí. |
| 8. Volič rychlosti | • Použijte volič rychlosti pro výběr rychlosti (33/45/78 ot/min). |
| 9. Tlačítko režimu | • Stisknutím tlačítka zvolíte režim: Bluetooth/AUX/gramofon. |
| 10. LED ukazatel | • Indikátor se rozsvítí modře v režimu Bluetooth.<br>• Indikátor se rozsvítí červeně v režimu AUX nebo v režimu gramofonu.<br>• Indikátor se rozsvítí červeně, když se zařízení nabíjí. |
| 11. Ovladač pro zapnutí/vypnutí<br>Ovladač hlasitosti | Volič zapnutí/vypnutí<br>• Pro zapnutí zařízení otočte vypínačem ve směru hodinových ručiček do polohy "ON".<br>• Pro vypnutí zařízení otočte vypínačem proti směru hodinových ručiček do polohy "OFF".<br>Kolečko hlasitosti<br>• Otočením kolečka ve směru hodinových ručiček hlasitost zvýšíte.<br>• Otočením kolečka proti směru hodinových ručiček hlasitost snížíte. |
| 12. Sluchátkový konektor | • Sluchátka zapojte do konektoru typu jack pro sluchátka.<br>Upozornění: Nepoužívejte sluchátka při vysoké hlasitosti, předejdete tak poškození sluchu. |
| 13. Výstup RCA (červený/bílý) | • Chcete-li použít vnější zesilovač, zapojte RCA kabel do výstupu RCA zařízení a k vnějšímu zesilovači. Ujistěte se, aby každá zástrčka RCA kabelu byla připojena podle příslušné barvy (červená/bílá). |
| 14. Vstup AUX | • Pro přehrávání zvukových souborů z audio zařízení zapojte kabel AUX do vstupního portu AUX na zařízení a audio zařízení.<br>• Pro regulaci zvuku požívejte ovládací prvky na audio zařízení. |
| 15. Vstup DC (5V/1.5A) | Před prvním použitím plně nabijte baterii. Doba nabíjení je 3-5 hodiny.<br>• Chcete-li nabíjet zařízení, připojte kabel USB ke vstupu DC zařízení a portu USB nabíječky USB (5V/1.5A).<br>• Indikátor LED se rozsvítí červený, když se zařízení nabíjí. Indikátor LED zhasne, když je zařízení plně nabito.<br>• Je-li zařízení plně nabito, odpojte kabel USB od vstupu DC zařízení a portu USB nabíječky USB.<br>Poznámka: Zařízení může být provozováno v průběhu nabíjení, nabíjení ale může trvat déle. |
| 16. Protiprachový kryt | • Při přehrávání vinylových desek otevřete protiprachový kryt.<br>• Jestliže vinylové desky nepřehráváte, zavřete protiprachový kryt. |
| • Reproduktor | • Reproduktor se nachází na spodní straně zařízení. |

## Použití

### Režim Bluetooth

- Zařízení zapněte.
- Vyberte režim Bluetooth tlačítkem režim.
- Indikátor Bluetooth se bliká modře. Zařízení je v režimu párování.
- Na svém zařízení Bluetooth aktivujte Bluetooth.
- Vyhledejte na zařízení Bluetooth nová zařízení.
- Vyberte zařízení: "TURN200BN". Je-li vyžadováno heslo, zadejte "0000".
- Je-li párování dokončeno, LED ukazatel svítí modře.

### Výměna pera gramofonu (obr. B)

Pero gramofonu vydrží přibližně 450 hodin při normálním provozu. Doporučuje se vyměnit pero gramofonu, jakmile zaznamenáte změnu v kvalitě zvuku. Používání opotřebeného pera gramofonu může zapříčinit poškození vinylových desek. 78 ot/min vinylové desky opotřebovávají pero gramofonu rychleji než 33/45 ot/min vinylové desky.

### Upozornění!

- Před výměnou pera gramofonu zajistěte, aby bylo zařízení vypnuto.
- Pero gramofonu neohýbejte ani se jej nedotýkejte.

**Odstranění starého pera gramofonu:**

- Opatrně přiložte šroubovák na hrot pera gramofonu a zatlačte pero směrem dolů (A).
- Vyjměte staré pero gramofonu souběžným zatažením dolů a dopředu.

**Instalace nového pera gramofonu:**

- Přidržte pero gramofonu na předním okraji a zasuňte zadní okraj pera gramofonu do raménka s přenoskou (B).
- Zatlačte pero gramofonu nahoru pro jeho zajištění v poloze (C).

## Technické údaje

| | |
|---|---|
| Frekvenční rozsah | 2400-2483,5 MHz |
| Maximální přenosový výkon | 4 dBm |

## Bezpečnost

### Všeobecné bezpečnostní pokyny

- Před použitím si pozorně přečtěte příručku. Příručku uschovejte pro pozdější použití.
- Výrobce není zodpovědný za následné škody nebo poškození vlastnictví nebo zranění osob způsobené nedodržováním zde uvedených bezpečnostních pokynů nebo nesprávným použitím výrobku.
- Zařízení mohou používat děti od 8 let a osoby s omezenými fyzickými, smyslovými, duševními nebo motorickými schopnostmi či nedostatkem zkušeností a znalostí, pokud je jim poskytován dohled nebo pokyny ohledně bezpečného používání zařízení a pokud chápou související rizika. Děti by si se zařízením neměly hrát. Čištění a uživatelskou údržbu nesmí vykonávat děti bez dozoru.
- Zařízení používejte pouze k jeho zamýšleným účelům. Nepoužívejte zařízení k jiným účelům, než je popsáno v příručce.
- Nepoužívejte zařízení, pokud je jakákoli část poškozená nebo vadná. Pokud je zařízení poškozené nebo vadné, okamžitě jej vyměňte.
- Toto zařízení je určeno pouze pro použití v místnosti. Nepoužívejte zařízení v exteriérech.
- Toto zařízení je určeno pouze pro domácí použití. Nepoužívejte zařízení pro komerční účely.
- Zařízení nepoužívejte v místech s vysokou vlhkostí vzduchu, jako jsou koupelny a bazény.
- Zařízení nepoužívejte ve vaně, ve sprše, v umyvadle ani v jiných nádobách obsahujících vodu.

### Elektrická bezpečnost

CAUTION
RISK OF ELECTRIC SHOCK
DO NOT OPEN

- Abyste snížili riziko úrazu elektrickým proudem, měl by být v případě potřeby tento výrobek otevřen pouze autorizovaným technikem.
- Dojde-li k závadě, odpojte výrobek ze sítě a od jiných zařízení.
- Nepoužívejte zařízení, pokud jsou napájecí kabel či napájecí zástrčka poškozeny nebo vadné. Pokud jsou napájecí kabel či napájecí zástrčka poškozeny nebo vadné, musí je vyměnit výrobce nebo oprávněný servisní zástupce.
- Před použitím vždy zkontrolujte, zda napětí napájení odpovídá napětí uvedenému na typovém štítku zařízení.
- Zařízení nepřenášejte nošením za napájecí kabel. Zkontrolujte, zda se napájecí kabel nemůže nikde zachytit.
- Zařízení, napájecí kabel ani napájecí zástrčku neponořujte do vody ani jiných kapalin.
- Zařízení nenechávejte bez dozoru, pokud je napájecí zástrčka zasunuta do napájecího obvodu.
- Nepoužívejte prodlužovací kabel.

## Čištění a údržba

### Upozornění!

- Před čištěním nebo údržbou zařízení vždy vypněte.
- Nepoužívejte čisticí rozpouštědla ani abrazivní čisticí prostředky.
- Nečistěte vnitřek zařízení.
- Nepokoušejte se zařízení opravovat. Pokud zařízení nepracuje správně, vyměňte jej za nové zařízení.
- Zařízení neponořujte do vody ani jiných kapalin.

- Zařízení očistěte měkkým, suchým hadříkem. Zařízení pečlivě osušte čistým suchým hadříkem.

### Vinylové desky

- Přidržte vinylové desky na okrajích čistýma rukama.
- Nedotýkejte se povrchu vinylových desek k udržení kvality zvuku.
- Nedotýkejte se drážek na vinylových deskách.
- Vinylové desky ukládejte ve vzpřímené poloze a do ochranného pouzdra, pokud se nepoužívají.

## Podpora

Pokud potřebujete další pomoc nebo máte návrhy nebo připomínky, navštivte www.nedis.com/support

## Kontakty

NEDIS B.V., De Tweeling 28, 5215 MC 's-Hertogenbosch, Nizozemsko

## Magyar - Leírás (A. ábra)

| | |
|---|---|
| 1. Lemeztányér<br>2. Lejátszókar<br>3. Lejátszókar-emelő<br>4. Lejátszókar tartó<br>5. Lejátszókar-rögzítő | • Helyezze fel a bakelit lemezt a lemeztányérra.<br>• Távolítsa el a lejátszótű burkolatát úgy, hogy óvatosan elcsúsztatja a burkolatot a lejátszókarról.<br>• Tolja félre a lejátszókar-rögzítőjét, hogy kioldhassa a lejátszókart.<br>• A lejátszókar-emelőjét használva, vagy manuálisan emelje fel a lejátszókart.<br>• Helyezze a lejátszókart a bakelit lemez külső peremére. A lemeztányér forogni kezd, és automatikusan megkezdődik a bakelit lemez lejátszása.<br>• Emelje fel a lejátszókart. Helyezze vissza a lejátszókart a lejátszókar tartóra.<br>• Rögzítse a lejátszókar-rögzítőjét, hogy megfelelően rögzíthesse a lejátszókart.<br>• Távolítsa el a bakelit lemezt a lemeztányérról.<br>Megjegyzés: Szállítás előtt győződjön meg róla, hogy a lejátszókar rögzítve van. |
| 6. 45 fordulatos adapter | • Használja a 45 fordulatos adaptert, hogy 45 fordulatos bakelit lemezt hallgathasson. |
| 7. Automatikus kikapcsolás | • Állítsa a kapcsolót „ON" állásba, hogy engedélyezni tudja az automatikus kikapcsolás funkciót.<br>• Állítsa a kapcsolót „OFF" állásba, hogy le tudja tiltani az automatikus kikapcsolás funkciót. |
| 8. Fordulatszám szabályozó | • Használja a fordulatszám szabályozót, hogy kiválaszthassa a sebességet (33/45/78 fpp). |
| 9. Üzemmód gomb | • Nyomja le a gombot az üzemmód kiválasztásához: Bluetooth / AUX / lemezjátszó. |
| 10. LED jelző | • Bluetooth üzemmódban a visszajelző lámpa kéken világít.<br>• AUX vagy lemezjátszó üzemmódban a jelzőlámpa pirosan világít.<br>• A jelzőfény pirosan villog, miközben a készülék tölt. |
| 11. Be-/kikapcsoló tárcsa<br>Hangerő tárcsa | Be/ki tárcsa<br>• A készülék bekapcsolásához forgassa el a tárcsát az óramutató járásával megegyező irányba, az „ON" pozícióba.<br>• A készülék kikapcsolásához forgassa el a tárcsát az óramutató járásával ellentétes irányba, az „OFF" pozícióba.<br>Hangerő tárcsa<br>• Jobbra hangosít.<br>• Balra halkít. |
| 12. Fejhallgató csatlakozóaljzat | • Csatlakoztassa a fejhallgatót a fejhallgató dugaljba.<br>Figyelmeztetés: A halláskárosodás megelőzése érdekében ne hallgassa nagy hangerővel a fejhallgatót. |
| 13. RCA kimenet (piros/fehér) | • Külső erősítő használatához csatlakoztassa az RCA kábelt az eszköz RCA kimenetéhez, illetve a külső erősítőhöz. Győződjön meg róla, hogy az RCA kábel minden csatlakozója a megfelelő szín szerint van csatlakoztatva (piros/fehér). |
| 14. AUX bemenet | • Ahhoz, hogy egy audio eszközről audio fájlokat játszhasson le, csatlakoztasson egy AUX kábelt az eszköz AUX bemenetéhez, illetve az audioeszközhöz.<br>• A hang vezérléséhez használja az audioeszköz vezérlőit. |
| 15. DC bemenet (5V/1.5A) | Az első használat előtt töltse fel teljesen az akkumulátort. A töltés időtartama kb. 3-5 óra.<br>• Az eszköz feltöltéséhez egy USB-kábellel kösse össze az eszköz DC bemeneti csatlakozóját egy töltő USB csatlakozójával (5V/1.5A).<br>• A LED visszajelző piros világít a készülék töltése közben. Ha a készülék teljesen feltöltött, a LED jelzőlámpa kikapcsol.<br>• Ha az eszköz teljesen feltöltött, csatlakoztassa le az USB-kábelt az eszköz DC bemeneti csatlakozója és a töltő USB csatlakozója között.<br>Megjegyzés: Az eszköz működtethető a töltési folyamat során, de tovább tarthat az eszköz teljes feltöltése. |
| 16. Porvédő | • Bakelit lemezek lejátszásakor nyissa fel a porvédőt.<br>• Ha nem hallgatja a bakelit lemezeket, zárja le a porvédőt. |
| • Hangszóró | • A hangszóró az eszköz alján található. |

## Használat

### Bluetooth üzemmód

- Kapcsolja be a készüléket.
- Az üzemmód gombbal válassza ki a Bluetooth üzemmódot.
- A Bluetooth visszajelző kéken villog. A termék párosítási módban van.
- Aktiválja a Bluetooth funkciót a Bluetooth-képes készüléken.
- Keressen új eszközöket a Bluetooth-os készüléken.
- Válassza ki a készüléket: „TURN200BN". Ha jelszót kér, adja meg a „0000" kódot.
- Ha a párosítás befejeződött, akkor a LED jelzőfény kéken világít.

### A lemeztányér lejátszótűjének cseréje (B ábra)

Normál használat esetén a lejátszótű élettartama körülbelül 450 óra. Javasolt a lejátszótű mielőbbi cseréje, ha változást tapasztal a hangminőségben. Kopott lejátszótű használata károsíthatja a bakelit lemezeket. A 78 fordulatos bakelit lemezek esetén a lejátszótű sokkal gyorsabban használódik el, mint a 33/45 fordulatos bakelit lemezek esetén.

### Figyelmeztetés!

- A lejátszótű cseréje győződjön meg róla, hogy az eszköz ki van kapcsolva.
- Ne hajlítsa meg vagy érintse meg a lejátszótűt.

**A használt lejátszótű eltávolításához:**

- Óvatosan helyezzen egy csavarhúzót a lejátszótű hegyéhez és nyomja lefelé a lejátszótűt (A).
- Távolítsa el a használt lejátszótűt úgy, hogy egyszerre húzza lefelé és előre.

**Az új lejátszótű felszereléséhez:**

- Fogja meg a lejátszótűt az első részén, majd illessze be a hátsó részét a lejátszókarba (B).
- Nyomja a lejátszótűt felfelé, hogy a helyén rögzíthesse (C).

## Műszaki adatok

| | |
|---|---|
| Frekvenciatartomány | 2400-2483,5 MHz |
| Maximális átviteli teljesítmény | 4 dBm |

## Biztonság

### Általános biztonság

- A használat előtt figyelmesen olvassa el a kézikönyvet. Tegye el a kézikönyvet, hogy szükség esetén belenézhessen.
- A termékre vonatkozó biztonsági szabályok megszegése vagy a termék nem rendeltetésszerű használata miatt bekövetkező anyagi és következményes károkért és sérülésekért a gyártó nem vállal felelősséget.
- A terméket 8 év alatti gyermekek, illetve csökkent fizikai, érzékszervi, mentális vagy mozgásszervi képességekkel rendelkező – vagy a használatra vonatkozó tapasztalattal és tudással nem rendelkező – személyek kizárólag felügyelettel, vagy a termék biztonságos módon való használatára vonatkozó tájékoztatás birtokában és a veszélyek tudomásul vételével használhatják. A termék nem játékszer. A tisztítást és karbantartást nem végezheti gyermek felügyelet nélkül.
- Csak rendeltetése szerint használja a készüléket. Ne használja a készüléket a kézikönyvben feltüntetettől eltérő célra.
- Ne használja a készüléket, ha valamely része sérült vagy meghibásodott. A sérült vagy meghibásodott készüléket azonnal javíttassa meg, vagy cseréltesse ki.
- A termék csak beltéri használatra készült. Ne használja a terméket kültérben.
- A termék csak otthoni használatra készült. Ne használja a terméket kereskedelmi célokra.
- Ha használja a készüléket olyan helyen, ahol magas a páratartalom, pl. fürdőszobában és medencetérben.
- Ne használja kád, zuhany, mosdókagyló vagy egyéb folyadékkal teli edény közelében.

### Elektromos biztonság

CAUTION
RISK OF ELECTRIC SHOCK
DO NOT OPEN

- Az áramütés veszélyének csökkentése érdekében ezt a terméket kizárólag a márkaszerviz képviselője nyithatja fel.
- Hiba esetén húzza ki a termék csatlakozóját a konnektorból, és kösse le más berendezésekről.
- Ne használja a terméket, ha a tápkábel vagy a csatlakozódugó sérült vagy meghibásodott. Ha a tápkábel vagy a csatlakozódugó sérült vagy meghibásodott, azt ki kell cseréltetni a gyártóval vagy a hivatalos márkaszervizzel.
- Használat előtt mindig ellenőrizze, hogy a hálózati feszültség megegyezik-e a termék adattábláján található feszültséggel.
- Ne használja a tápkábelt a termék mozgatására. Győződjön meg róla, hogy a tápkábel nem csavarodott meg.
- A terméket, a tápkábelt vagy a csatlakozódugót ne merítse vízbe vagy más folyadékba.
- Ne hagyja a terméket felügyelet nélkül, ha a tápkábel be van dugva az aljzatba.
- Ne használjon hosszabbítókábelt.

## Tisztítás és karbantartás

### Figyelmeztetés!

- Takarítás vagy karbantartás előtt minden esetben kapcsolja ki az eszközt.
- Tisztító- és súrolószerek használatát mellőzze.
- Ne tisztítsa a készülék belsejét.
- Ne próbálja megjavítani a készüléket. Ha a készülék nem működik megfelelően, cserélje le egy új készülékre.
- Ne merítse a terméket vízbe vagy más folyadékba.

- Törölje át a készüléket puha, nedves törlőkendővel. Alaposan törölje szárazra a készüléket tiszta, száraz törlőkendővel.

### Bakelit lemezek

- A bakelit lemezeket tiszta kézzel az élüknél fogja meg.
- A hangminőség megőrzéséhez ne érintse meg a bakelit lemezek felületét.
- Ne érintse meg a bakelit lemezek barázdáit.
- A bakelit lemezeket függőlegesen, a tokban tárolja, ha azok nincsenek használatban.

## Támogatás

Ha további segítségre van szüksége, illetve megjegyzése vagy javaslata lenne, keresse fel a www.nedis.com/support weboldalt

## Kapcsolat

NEDIS B.V., De Tweeling 28, 5215 MC 's-Hertogenbosch, Hollandia

## Română - Descrierea (fig. A)

| | |
|---|---|
| 1. Placa rotativă<br>2. Braț<br>3. Ridicător de braț<br>4. Suport de braț<br>5. Blocare braț | • Așezați discul vinil pe picup.<br>• Scoateți capacul acului, făcând capacul să gliseze ușor de pe braț.<br>• Împingeți blocarea brațului într-o parte pentru a debloca brațul.<br>• Utilizați ridicătorul de braț pentru a ridica brațul sau ridicați-l manual.<br>• Așezați brațul pe marginea externă a discului vinil. Picupul începe să se rotească și să redea discul automat.<br>• Ridicați brațul. Așezați brațul în suportul de braț.<br>• Cuplați blocarea brațului pentru a bloca brațul.<br>• Scoateți discul vinil de pe picup.<br>Notă: Înainte de transport, verificați dacă brațul este blocat. |
| 6. Adaptor 45 rpm | • Utilizați adaptorul de 45 rpm pentru a asculta discurile vinil cu 45 rpm. |
| 7. Oprirea automată | • Aduceți comutatorul în poziția „ON" pentru a activa funcția de oprire automată.<br>• Aduceți comutatorul în poziția „OFF" pentru a dezactiva funcția de oprire automată. |
| 8. Selector de viteză | • Utilizați selectorul de viteză pentru a selecta viteza (33/45/78 rpm). |
| 9. Buton mod | • Apăsați butonul pentru a seta modul: Bluetooth / AUX / picup. |
| 10. Indicator cu led | • Indicatorul se aprinde în albastru în modul Bluetooth.<br>• Indicatorul se aprinde în roșu în modul AUX sau modul de picup.<br>• Indicatorul se aprinde în roșu când dispozitivul se încarcă. |
| 11. Disc pornire/oprire<br>Disc volum | Disc de pornire/oprire<br>• Rotiți discul în sens orar, în poziția „ON", pentru a porni dispozitivul.<br>• Rotiți discul în sens antiorar, în poziția „OFF", pentru a opri dispozitivul.<br>Disc de volum<br>• Rotiți discul în sens orar pentru a crește volumul.<br>• Rotiți discul în sens antiorar pentru a reduce volumul. |
| 12. Mufă jack căști | • Conectați căștile la mufa jack pentru căști.<br>Avertizare: Pentru a vă proteja de probleme auditive, nu utilizați căștile la volum ridicat. |
| 13. Ieșire RCA (roșu/alb) | • Pentru a utiliza un amplificator extern, conectați cablul RCA la ieșirea RCA a dispozitivului și la amplificatorul extern. Asigurați-vă că fiecare mufă a cablului RCA este conectată în funcție de culoarea corespunzătoare (roșu/alb). |
| 14. Intrare AUX | • Pentru a reda fișierele audio de pe un dispozitiv audio, conectați un cablu AUX la intrarea AUX a dispozitivului și la dispozitivul audio.<br>• Utilizați comenzile de pe dispozitivul audio pentru a controla sunetul. |
| 15. Intrare CC (5V/1.5A) | Încărcați complet bateria înainte de prima utilizare. Durata încărcării este de 3-5 ore.<br>• Pentru a încărca dispozitivul, conectați cablul USB la intrarea CC a dispozitivului și portul USB al încărcătorului USB (5V/1.5A).<br>• Indicatorul cu led se aprinde în roșu când dispozitivul se încarcă. Indicatorul cu led se stinge când dispozitivul este complet încărcat.<br>• Dacă dispozitivul este complet încărcat, deconectați cablul USB de la intrarea CC a dispozitivului și portul USB al încărcătorului USB.<br>Notă: Dispozitivul poate fi utilizat în timpul procesului de încărcare, dar încărcarea completă a dispozitivului poate dura mai mult timp. |
| 16. Husă antipraf | • Dacă redați discuri vinil, deschideți husa antipraf.<br>• Dacă nu redați discuri vinil, închideți husa antipraf. |
| • Difuzor | • Difuzorul se află pe partea de jos a dispozitivului. |

## Utilizarea

### Mod Bluetooth

- Porniți dispozitivul.
- Selectați modul Bluetooth cu butonul de mod.
- Indicatorul Bluetooth clipește în albastru. Dispozitivul este în modul de asociere.
- Activați Bluetooth pe dispozitivul dvs. Bluetooth.
- Căutați dispozitive noi pe dispozitivul Bluetooth.
- Selectați dispozitivul: „TURN200BN". Dacă se solicită o parolă, introduceți „0000".
- Dacă procesul de asociere este încheiat, indicatorul cu led se aprinde în albastru.

### Înlocuirea acului picupului (fig. B)

Acul picupului are o durată de viață de aproximativ 450 de ore în condiții de funcționare normală. Se recomandă înlocuirea acului picupului imediat ce observați o modificare a calității sunetului. Dacă utilizați un ac de picup uzat, puteți provoca deteriorarea discurilor vinil. Discurile vinil la 78 rpm vor uza acul picupului mai rapid decât cele de 33/45 rpm.

### Avertisment!

- Înainte de a înlocui acul picupului, asigurați-vă că dispozitivul este oprit.
- Nu îndoiți și nu atingeți acul picupului.

**Pentru a elimina acul vechi al picupului:**

- Așezați cu grijă o șurubelniță la vârful acul picupului și împingeți în jos acul picupului (A).
- Scoateți acul vechi al picupului, trăgându-l simultan în jos și înainte.

**Pentru a monta un ac nou la picup:**

- Țineți acul picupului de marginea din față și introduceți marginea posterioară a acului picupului în braț (B).
- Împingeți acul picupului în sus pentru a-l bloca în poziție (C).

## Specificații tehnice

| | |
|---|---|
| Gama de frecvență | 2400-2483,5 MHz |
| Putere de transmisie maximă | 4 dBm |

## Siguranță

### Instrucțiuni generale de siguranță

- Citiți manualul cu atenție înainte de utilizare. Păstrați manualul pentru consultări ulterioare.
- Producătorul nu este responsabil de daunele directe sau daunele aduse proprietății sau persoanelor, cauzate de nerespectarea instrucțiunilor de siguranță și utilizarea incorectă a dispozitivului.
- Dispozitivul poate fi utilizat de copii cu vârsta de cel puțin 8 ani și de persoane cu dizabilități fizice, senzoriale, mentale sau motorii sau care nu dețin experiența și cunoștințele necesare cu condiția să fie supravegheați și instruiți privind modul de utilizare a dispozitivului într-o manieră sigură și dacă au înțeles pericolele inerente utilizării. Copiii nu trebuie să se joace cu dispozitivul. Curățarea și întreținerea dispozitivului nu trebuie să fie realizate de copii nesupravegheați.
- Utilizați dispozitivul numai în scopurile prevăzute. Nu utilizați dispozitivul în alte scopuri decât cele descrise în manual.
- Nu utilizați dispozitivul dacă are piese deteriorate sau defecte. Dacă dispozitivul este deteriorat sau defect, înlocuiți imediat dispozitivul.
- Dispozitivul este potrivit doar pentru utilizare în interior. Nu utilizați dispozitivul în spații exterioare.
- Dispozitivul este potrivit doar pentru utilizare domestică. Nu utilizați dispozitivul în scopuri comerciale.
- Nu utilizați dispozitivul în locuri cu umiditate ridicată, precum băi și piscine.
- Nu utilizați dispozitivul lângă căzi, dușuri, chiuvete sau alte recipiente cu apă.

### Instrucțiuni privind siguranța electrică

CAUTION
RISK OF ELECTRIC SHOCK
DO NOT OPEN

- Pentru a se reduce pericolul de electrocutare, acest produs va fi desfăcut numai de către un tehnician avizat, când este necesară depanarea.
- Deconectați produsul de la priza de rețea sau alte echipamente în cazul apariției unei probleme.
- Nu utilizați dispozitivul atunci când cablul electric sau ștecherul sunt deteriorate sau defecte. În cazul în care cablul sau ștecherul sunt deteriorate sau defecte, trebuie să fie înlocuite de producător sau de către un agent de reparații autorizat.
- Înainte de utilizare, verificați întotdeauna dacă tensiunea de rețea coincide cu tensiunea de pe plăcuța tehnică a dispozitivului.
- Nu deplasați dispozitivul trăgând de cablul electric. Asigurați-vă că nu se poate încâlci cablul electric.
- Nu imersați dispozitivul, cablul electric sau ștecherul în apă sau alte lichide.
- Nu lăsați dispozitivul nesupravegheat când ștecărul electric este conectat la alimentarea de la rețea.
- Nu utilizați un cablu prelungitor.

## Curățarea și întreținerea

### Avertisment!

- Înainte de curățare sau întreținere, opriți întotdeauna dispozitivul.
- Nu folosiți solvenți sau agenți de curățare abrazivi.
- Nu curățați interiorul dispozitivului.
- Nu încercați să reparați dispozitivul. Dacă dispozitivul nu funcționează corect, înlocuiți-l cu unul nou.
- Nu scufundați dispozitivul în apă sau în alte lichide.

- Curățați dispozitivul cu o cârpă umedă și moale. Uscați bine dispozitivul cu o cârpă curată și uscată.

### Discuri de vinil

- Țineți discurile de vinil de margini, cu mâinile curate.
- Nu atingeți suprafața discurilor vinil, pentru a menține calitatea sunetului.
- Nu atingeți șanțurile de pe discurile vinil.
- În caz de neutilizare, depozitați discurile vinil pe verticală, în husa lor de protecție.

## Suport

Dacă aveți în continuare nevoie de asistență sau aveți comentarii sau sugestii, vizitați www.nedis.com/support

## Contact

NEDIS B.V., De Tweeling 28, 5215 MC 's-Hertogenbosch, Țările de Jos

## Русский - Описание (рис. A)

| | |
|---|---|
| 1. Проигрыватель<br>2. Тонарм<br>3. Подъемник тонарма<br>4. Опора тонарма<br>5. Замок тонарма | • Поместите виниловую пластинку на проигрыватель.<br>• Снимите защитную крышку, осторожно переместив ее в сторону от тонарма.<br>• Отведите замок тонарма в сторону для разблокировки.<br>• Поднимите тонарм подъемником или вручную.<br>• Поместите тонарм на внешний край виниловой пластинки. Опорный диск начинает вращаться — виниловая пластинка проигрывается автоматически.<br>• Поднимите тонарм. Поместите тонарм на опору.<br>• Приведите в действие замок тонарма для фиксации тонарма.<br>• Снимите виниловую пластинку с проигрывателя.<br>Примечание: Перед транспортировкой убедитесь, что тонарм заблокирован. |
| 6. Адаптер на 45 об/мин | • Используйте адаптер на 45 об/мин для прослушивания виниловых пластинок на 45 об/мин. |
| 7. Автоматическое отключение | • Установите переключатель в положение «ON», чтобы включить функцию автоматического отключения.<br>• Установите переключатель в положение «OFF», чтобы выключить функцию автоматического отключения. |
| 8. Переключатель скорости | • Используйте переключатель скорости для выбора скорости (33/45/78 об/мин). |
| 9. Кнопка режима | • Нажмите кнопку для установки режима: Bluetooth / AUX / проигрыватель. |
| 10. Светодиодный индикатор | • В режиме Bluetooth индикатор горит синим светом.<br>• В режимах AUX или проигрывания индикатор горит красным светом.<br>• Пока устройство заряжается, индикатор горит красным. |
| 11. Поворотный выключатель<br>Регулятор мощности звука | Поворотный выключатель<br>• Для включения устройства установите диск в положение «ON».<br>• Для выключения устройства поверните ручку в положение «OFF».<br>Регулятор громкости<br>• Для увеличения громкости поверните регулятор по часовой стрелке.<br>• Для уменьшения громкости поверните регулятор против часовой стрелки. |
| 12. Разъем для наушников | • Этот разъем предназначен для подключения наушников.<br>Предупреждение: Не используйте наушники на большой громкости, чтобы не допустить повреждения органов слуха. |
| 13. RCA-выход (красный/белый) | • Чтобы использовать внешний усилитель, подключите кабель RCA к выходу RCA устройства и к внешнему усилителю. Убедитесь, что каждый штекер кабеля RCA подключен по цвету (красный/белый). |
| 14. Вход AUX | • Для воспроизведения аудиофайлов с аудиоустройства подключите кабель AUX к входу AUX устройства и к аудиоустройству.<br>• Используйте элементы управления аудиоустройства для управления звуком. |
| 15. Вход питания пост. т. (5В/1.5A) | Полностью зарядите аккумулятор перед первым использованием. Зарядка занимает 3–5 часа.<br>• Для зарядки устройства подключите USB-кабель ко входу для источника постоянного тока устройства и к USB-порту зарядного устройства (5В/1.5A).<br>• Индикатор горит красный светом во время зарядки устройства. После окончания зарядки устройства индикатор погаснет.<br>• Если устройство полностью заряжено, отсоедините USB-кабель от входа постоянного тока устройства и USB-порта зарядного USB-устройства.<br>Примечание: Устройство может работать во время зарядки, но для полной его зарядки может потребоваться больше времени. |
| 16. Пылезащитная крышка | • Для проигрывания виниловой пластинки откройте пылезащитную крышку.<br>• Если проигрыватель не используется закройте пылезащитную крышку. |
| • Колонка | • Динамик расположен снизу устройства. |

## Использование

### Режим Bluetooth

- Включите устройство.
- Выберите режим Bluetooth с помощью кнопки режима.
- Индикатор Bluetooth мигает синим светом. Устройство находится в режиме синхронизации.
- Включите Bluetooth на вашем устройстве Bluetooth.
- Найдите на устройстве Bluetooth новые устройства.
- Выберите устройство: «TURN200BN». Если необходимо ввести пароль, введите «0000».
- По завершении синхронизации светодиодный индикатор загорится голубым светом.

### Замена иглы проигрывателя (рис. B)

Срок службы иглы проигрывателя при нормальной эксплуатации составляет 450 часов. Рекомендуется заменить иглу при замечании ухудшения качества воспроизводимого звука. Использование изношенной иглы может привести к повреждению виниловых пластинок. При прослушивании виниловых пластинок на 78 об/мин игла проигрывателя изнашивается быстрее, чем при использовании пластинок на 33/45 об/мин.

### Предупреждение!

- Перед заменой иглы проигрывателя убедитесь, что устройство выключено.
- Не сгибайте и не прикасайтесь к игле проигрывателя.

**Снятие старой иглы проигрывателя:**

- Аккуратно поместите отвертку на кончик иглы и нажмите на иглу вниз (A).
- Удалите старую иглу проигрывателя, потянув ее вниз вперед.

**Установка новой иглы проигрывателя:**

- Удерживая иглу проигрывателя за передний край, поместите задний конец иглы проигрывателя в тонарм (B).
- Движением от себя вверх защелкните иглу на штатном месте (C).

## Технические данные

| | |
|---|---|
| Диапазон частот | 2400–2483,5 МГц |
| Максимальная мощность передачи | 4 дБм |

## Требования безопасности

### Общие правила техники безопасности

- Перед началом работы внимательно прочитайте руководство. Сохраните руководство для будущего использования.
- Производитель не несет ответственности за повреждения имущества или персонала, вызванных несоблюдением инструкции по безопасности и неправильным использованием устройства.
- Детям в возрасте до 8 лет и лицам с ограниченными физическими, сенсорными или умственными способностями, а также лицам, не обладающим достаточным опытом и знаниями, разрешается использовать устройство только под присмотром или после инструктажа о соответствующих мерах предосторожности и технике безопасности. Не позволяйте детям играть с устройством. Очистка устройства и обслуживание пользователей с участием детей должны проводиться только под надзором взрослых.
- Используйте устройство строго по назначению. Устройство должно использоваться только по прямому назначению в соответствии с руководством по эксплуатации.
- Запрещается использовать устройство с поврежденными или неисправными компонентами. Немедленно замените поврежденное или неисправное устройство.
- Устройство предназначено только для использования внутри помещений. Запрещается использовать устройство вне помещения.
- Устройство предназначено только для домашнего использования. Запрещается использовать устройство в коммерческих целях.
- Не используйте устройство в помещениях с высокой влажностью (в ванных комнатах и бассейнах).
- Не используйте устройство вблизи ванных, душевых кабин, раковин и других сосудов, заполненных водой.

### Требования электробезопасности

CAUTION
RISK OF ELECTRIC SHOCK
DO NOT OPEN

- В целях предотвращения поражения электрическим током следует открывать устройство только для проведения обслуживания и только силами авторизованного персонала.
- При возникновении неполадок отключите устройство от сети и другого устройства.
- Запрещается использовать устройство с поврежденным или неисправным сетевым кабелем или штепселем. Если сетевой кабель или штепсель повреждены или неисправны, их замену должен проводить изготовитель или уполномоченный технический специалист.
- Перед подключением устройства убедитесь, что указанное на нем номинальное напряжение соответствует напряжению местной электросети.
- Не тяните устройство за сетевой кабель. Убедитесь, что сетевой кабель не может запутаться.
- Не погружайте устройство, сетевой кабель или штепсель в воду или другие жидкости.
- Не оставляйте включенный в сеть прибор без присмотра.
- Не используйте удлинителей.

## Очистка и обслуживание

### Предупреждение!

- Перед чисткой или техобслуживанием всегда выключайте устройство.
- Не производите очистку растворителями или абразивами.
- Не выполняйте очистку внутренних поверхностей устройства.
- Не пытайтесь самостоятельно ремонтировать устройство. Неправильно работающее устройство следует заменить новым.
- Не погружайте устройство в воду или другие жидкости.

- Очистите устройство мягкой влажной тканью. Тщательно просушите устройство чистой сухой тканью.

### Виниловые пластинки

- Беритесь за края виниловой пластинки только чистыми руками.
- Не прикасайтесь к поверхности виниловых пластинок, чтобы не нанести урон качеству ее звучания.
- Не трогайте дорожки на виниловых пластинках.
- Храните виниловые пластинки в вертикальном положении и в обложке, когда они не используются.

## Поддержка

Перейдите на сайт www.nedis.com/support, чтобы получить дополнительную информацию или оставить комментарии или предложения

## Контакты

NEDIS B.V., De Tweeling 28, 5215 MC 's-Hertogenbosch, Нидерланды

## Türkçe - Açıklama (şek. A)

| | |
|---|---|
| 1. Döner platform<br>2. Pikap kolu<br>3. Pikap kolu kaldırıcı<br>4. Pikap kolu durağı<br>5. Pikap kolu kilidi | • Vinil plağı döner platformun üstüne yerleştirin.<br>• İğne kapağını pikap kolundan yavaşça kaydırarak kapağını çıkartın.<br>• Pikap kolu kilidini açmak için pikap kolu kilidini kenara itin.<br>• Pikap kolunu kaldırmak için pikap kolu kaldırıcıyı kullanın vaya pikap kolunu manuel olarak kaldırın.<br>• Pikap kolunu vinil plağın dış ucuna yerleştirin. Döner platform otomatik olarak dönmeye ve vinil plağı oynatmaya başlar.<br>• Pikap kolunu kaldırın. Pikap kolunu, pikap kolu durağına yerleştirin.<br>• Pikap kolunu kilitlemek için pikap kolu kilidini tutturun.<br>• Vinil plağı döner platformdan çıkartın.<br>Not: Taşımadan önce pikap kolunun kilitli olduğundan emin olun. |
| 6. 45 rpm adaptör | • 45 rpm vinil plaklar dinlemek için 45 rpm adaptör kullanın. |
| 7. Otomatik kapatma | • Otomatik kapatma işlevini etkinleştirmek için düğmeyi "ON" konumuna ayarlayın.<br>• Otomatik kapatma işlevini devre dışı bırakmak için düğmeyi "OFF" konumuna ayarlayın. |
| 8. Hız selektörü | • Hızı (33/45/78 rpm) seçmek için hız selektörünü kullanın. |
| 9. Mod düğmesi | • İstenilen modu ayarlamak için düğmeye basın: Bluetooth / AUX / pikap. |
| 10. LED göstergesi | • Bluetooth modunda gösterge ışıkları mavi renkte yanar.<br>• AUX modunda veya pikap modunda gösterge ışıkları kırmızı renkte yanar.<br>• Cihaz şarj olurken gösterge ışıkları kırmızıdır. |
| 11. Açma/kapatma düğmesi<br>Ses seviyesi düğmesi | Açma/kapatma kadranı<br>• Cihazı açmak için kadranı saat yönünde çevirerek "ON" konumuna getirin.<br>• Cihazı kapatmak için kadranı saatin tersi yönünde çevirerek "OFF" konumuna getirin.<br>Ses düzeyi kadranı<br>• Ses düzeyini arttırmak için, kadranı saat yönünde çevirin.<br>• Ses düzeyini azaltmak için, kadranı saat yönünün tersine çevirin. |
| 12. Kulaklık girişi | • Kulaklığı kulaklık girişine takın.<br>Uyarı: İşitme duyunuzun hasar görmemesi için kulaklıkları yüksek ses seviyelerinde kullanmayın. |
| 13. RCA çıkışı (kırmızı/beyaz) | • Harici bir yükseltici kullanmak için RCA kablosunu cihazın RCA çıkışına ve harici yükselticiye bağlayın. RCA kablosunun her bir fişinin ilgili renge (kırmızı/beyaz) uygun olarak bağlandığından emin olun. |
| 14. AUX girişi | • Bir ses cihazından ses dosyaları oynatmak için cihazın AUX girişine ve ses cihazına bir AUX kablosu bağlayın.<br>• Sesi kontrol etmek için ses cihazındaki kontrolleri kullanın. |
| 15. DC girişi (5V/1.5A) | İlk kullanımdan önce pili tamamen şarj edin. Şarj süresi 3-5 saattir.<br>• Cihazı şarj etmek için USB kablosunu cihazın DC girişine ve USB şarj cihazının USB portuna (5V/1.5A) bağlayın.<br>• Cihaz şarj ediliyorken LED gösterge ışıkları kırmızı renkte yanar. Cihaz tamamen şarj olduğunda LED gösterge söner.<br>• Cihaz tamamen şarj olmuşsa USB kablosunu cihazın DC girişinden ve USB şarj cihazının USB portundan çıkartın.<br>Not: Cihaz şarj işlemi sırasında çalıştırılabilir ancak bu şekilde cihazı tamamen şarj etmek daha uzun sürebilir. |
| 16. Toz kapağı | • Vinil plaklar oynatacaksanız toz kapağını açın.<br>• Vinil plaklar oynatmayacaksınız toz kapağını kapatın. |
| • Hoparlör | • Hoparlör cihazın altındadır. |

## Kullanım

### Bluetooth modu

- Cihazı açın.
- Mod düğmesiyle Bluetooth modunu seçin.
- Bluetooth göstergesi mavi renkte yanıp söner. Cihaz eşleşme modundadır.
- Bluetooth cihazınızda Bluetooth'u etkinleştirin.
- Bluetooth cihazında yeni cihazları arayın.
- Cihazı seçin: "TURN200BN". Şifre gerekirse "0000" şifresini kullanın.
- Eşleştirme tamamlandıysa LED gösterge açık mavi renkte yanar.

### Pikap iğnesinin değiştirilmesi (şek. B)

Pikap iğnesinin ömrü normal çalıştırma koşullarında yaklaşık 450 saattir. Ses kalitesinde bir değişiklik fark eder etmez pikap iğnesini değiştirmeniz önerilir. Aşınmış pikap iğnesi kullanmak, vinil plakların hasar görmesine neden olabilir. 78 rpm vinil plaklar, pikap iğnesini 33/45 rpm vinil plaklardan daha hızlı aşındıracaktır.

### Uyarı!

- Pikap iğnesini değiştirmeden önce cihazın kapalı olduğundan emin olun.
- Pikap iğnesine dokunmayın veya iğneyi bükmeyin.

**Eski pikap iğnesini çıkartmak için:**

- Pikap iğnesinin ucuna dikkatli bir şekilde bir tornavida yerleştirin ve pikap iğnesini aşağıya doğru itin (A).
- Eski pikap iğnesini aynı anda aşağıya ve ileriye doğru iterek çıkartmaya çalışın.

**Yeni pikap iğnesini takmak için:**

- Pikap iğnesini dış uçtan tutun ve pikap iğnesinin arka ucunu pikap koluna takın (B).
- Pikap iğnesini yerine oturtmak için iğneyi yukarı doğru itin (C).

## Teknik bilgiler

| | |
|---|---|
| Frekans aralığı | 2400 - 2483,5 MHz |
| Maksimum iletim gücü | 4 dBm |

## Güvenlik

### Genel güvenlik

- Kullanmadan önce kılavuzu dikkatli bir şekilde okuyun. Kılavuzu daha sonra başvurmak için saklayın.
- Üretici, dolaylı zararlardan veya güvenlik talimatlarına uyulmamasının ve cihazın hatalı şekilde kullanılmasının yol açtığı maddi veya kişilere gelebilecek zararlardan sorumlu değildir.
- Cihaz, gözetim altında veya cihazın güvenli bir şekilde nasıl kullanılacağına ilişkin talimatların verilmiş ve içerdiği tehlikeleri anlamış olmaları şartıyla 8 yaş ve daha büyük çocuklar ile fiziksel, duyusal, zihinsel ya da hareket yetenekleri veya deneyimi ve bilgisi yeterli olmayan kişiler tarafından kullanılabilir. Çocuklar, cihazla oynamamalıdır. Temizlik ve kullanıcı bakımı, gözetim altında olmadıkları müddetçe, çocuklar tarafından yapılmamalıdır.
- Cihazı sadece tasarlanan amacı için kullanın. Cihazı kılavuzda açıklanan amaçların dışındaki amaçlar için kullanmayın.
- Herhangi bir parçası hasarlı veya kusurlu ise cihazı kullanmayın. Cihaz hasarlı veya kusurlu ise cihazı derhal değiştirin.
- Cihaz sadece iç mekan kullanımı için uygundur. Cihazı dış mekanda kullanmayın.
- Cihaz, sadece evde kullanıma uygundur. Cihazı ticari amaçlar için kullanmayın.
- Cihazı banyolar ve yüzme havuzları gibi yüksek nem oranına sahip konumlarda kullanmayın.
- Cihazı banyo küvetlerinin, duşların, lavaboların veya su biriktiren diğer haznelerin yakınında kullanmayın.

### Elektrik güvenliği

CAUTION
RISK OF ELECTRIC SHOCK
DO NOT OPEN

- Elektrik çarpma riskini azaltmak için servis gerekli olduğunda bu ürün sadece yetkili bir teknisyen tarafından açılmalıdır.
- Bir sorun meydana geldiğinde ürünün elektrikle ve diğer aygıtlarla olan bağlantısını kesin.
- Şebeke kablosu veya şebeke fişi hasarlı veya kusurlu ise, cihazı kullanmayın. Şebeke kablosu veya fişi hasarlı veya kusurlu ise, üretici veya yetkili bir tamirci tarafından mutlaka değiştirilmelidir.
- Kullanmadan önce, şebeke voltajının cihazın anma değerleri plakasında belirtilen voltaj ile aynı olduğunu daima kontrol edin.
- Cihazı, şebeke kablosundan çekerek çıkarmayın. Şebeke kablosunun dolanmaya elverişli olmadığından emin olun.
- Cihazı, şebeke kablosunu veya şebeke fişini, suya veya diğer sıvılara daldırmayın.
- Şebeke fişi şebeke kaynağına bağlı iken, cihazı bulunduğu yerde bırakmayın.
- Uzatma kablosu kullanmayın.

## Temizlik ve bakım

### Uyarı!

- Temizlemeden veya bakımdan önce cihazı daima kapatın.
- Temizlik solventleri veya aşındırıcılar kullanmayın.
- Cihazın içini temizlemeyin.
- Cihazı onarmaya çalışmayın. Cihaz doğru şekilde çalışmıyorsa, yeni bir cihazla değiştirin.
- Cihazı suya veya diğer sıvılara daldırmayın.

- Cihazı yumuşak, nemli bir bezle silin. Cihazı temiz, kuru bir bezle iyice kurulayın.

### Vinil plaklar

- Vinik plakları temiz ellerinizle uçlarından tutun.
- Ses kalitesini korumak için vinil plakların yüzeyine dokunmayın.
- Vinil plakların yivlerine dokunmayın.
- Vinil plakları kullanmadığınız zamanlarda koruyucu kılıflarında dikey şekilde saklayın.

## Destek

Daha fazla yardıma ihtiyaç duyarsanız veya yorumunuz ya da öneriniz varsa lütfen www.nedis.com/support adresini ziyaret edin

## İletişim

NEDIS B.V., De Tweeling 28, 5215 MC 's-Hertogenbosch, Hollanda