CS-J620

CAR STEREO SPEAKER
STEREO-AUTOLAUTSPRECHER
HAUT-PARLEURS AUTO STÉRÉO
AUTO STEREO LUIDSPREKERS
ALTAVOCES ESTEREOFÓNICOS PARA AUTOMÓVIL
DIFFUSORI STEREO PER AUTO
BILSTEREOHÖGTALARE
АВТОМОБИЛЬНАЯ АКУСТИЧЕСКАЯ СИСТЕМА
АВТОМОБІЛЬНА АКУСТИЧНА СИСТЕМА
سماعة ستريو للسيارة
بلندگوی استریو اتومبیل

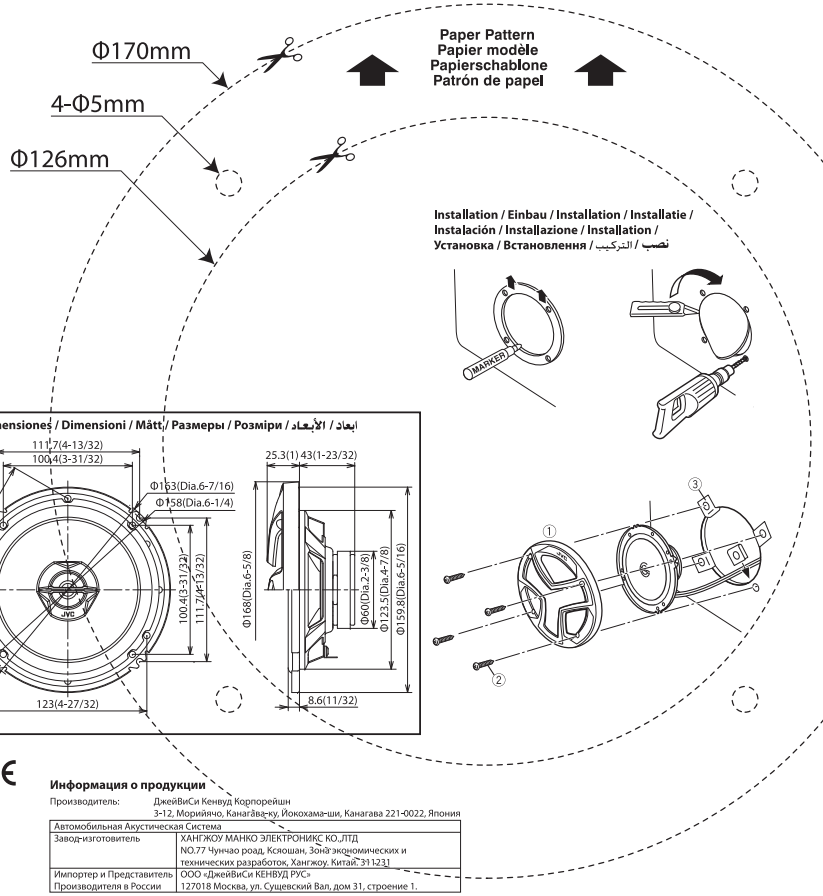

Dimensions / Abmessungen / Dimensions / Afmetingen / Dimensiones / Dimensioni / Mätt / Размеры / Розміри / ابعاد / الأبعاد

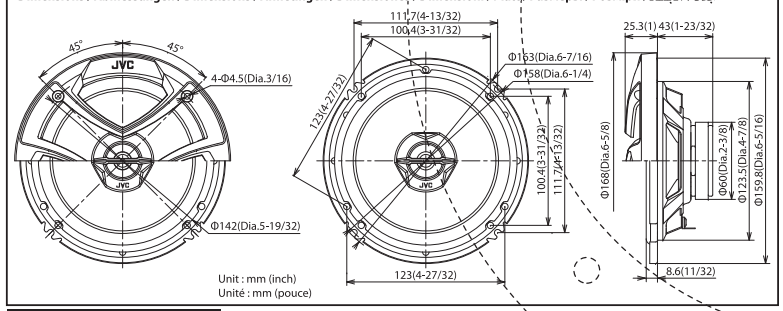

CNTS / CONTENU / INHALT / CONTENIDO **1** **PAIR / PAIRE / PAAR / PAR**

JVC KENWOOD Corporation
Yokohama 221-0022 Japan

Made in China / Fabriqué en Chine / Hergestellt in China / Hecho en China

Информация о продукции

Производитель: ДжейВиСи Кенвуд Корпорейшн
3-12, Мориёмачи, Канагава-ку, Йокохама-ши, Канагава 221-0022, Япония

Автомобильная Акустическая Система	
Завод-изготовитель	ХАНГЖОУ МАНКО ЭЛЕКТРОНИКС КО.,ЛТД NO.77 Чунчао роад, Ксяошан, Зона экономических и технических разработок, Ханжжоу. Китай. 311231
Импортер и Представитель Производителя в России	ООО «ДжейВиСи КЕНВУД РУС» 127018 Москва, ул. Сущевский Вал, дом 31, строение 1.

INSTRUCTIONS / BEDIENUNGSANLEITUNG / MANUEL D'INSTRUCTIONS / GEBRUIKSAANWIJZING / MANUAL DE INSTRUCCIONES / ISTRUZIONI / BRUKSANVISNING / ИНСТРУКЦИИ ПО ЭКСПЛУАТАЦИИ / ІНСТРУКЦІЇ / دستورالعمل ها / التعليمات

⚠ Do not use the provided parts for other purposes (Ex. using a speaker cord instead of a power cord). Otherwise malfunction or fire hazard could result.

⚠ Die mitgelieferten Komponenten dürfen nicht zu einem anderen Zweck als vorgesehen verwendet werden (z.B. die Verwendung eines Lautsprecherkabels anstelle eines Stromkabels). Andernfalls besteht die Gefahr von Fehlfunktionen oder Bränden.

⚠ N'utilisez pas les pièces fournies à d'autres fins (par ex. un câble de haut-parleur à la place d'un cordon d'alimentation). Sinon, un dysfonctionnement ou un incendie pourrrait se produire.

⚠ Gebruik de onderdelen uit de set niet voor andere doeleinden (bijv. een luidsprekersnoer gebruiken als netsnoer). Anders kunnen problemen met de werking of brand ontstaan.

⚠ No utilice para otros fines las piezas facilitadas (por ejemplo: no utilice un cable de altavoz en lugar de un cable de alimentación). De lo contrario, podría darse un funcionamiento incorrecto o existir riesgo de incendio.

⚠ Non utilizzare le parti fornite per altri scopi (Es. utilizzare un filo dell'altoparlante anziché un filo elettrico), onde evitare un malfunzionamento o un eventuale incendio.

⚠ Använd inte de levererade delarna för andra syften (t.ex. högtalarkabel istället för elkabel). Om du gör det föreligger risk för brand.

⚠ Не используйте детали из комплекта поставки для других целей (например, кабель динамика вместо кабеля питания). В противном случае может возникнуть неисправность или произойти возгорание.

⚠ Не використовуйте компоненти, що постачаються у комплекті поставки, в інших цілях (наприклад, використання кабелю підключення гучномовця замість шнура живлення). У протилежному випадку це може призвести до виникнення пожежі або неправильної роботи виробу.

⚠ لا تستخدم الأجزاء المورد لأغراض أخرى (مثلا استخدام سلك السماعة بدلا من سلك الكهرباء) والا فقد يحدث خلل وظيفي أو ينشب حريق.

⚠ از لوازم ارائه شده برای منظور دیگری استفاده نکنید (مثال: استفاده از سیم بلندگو به جای سیم برق). در غیر این صورت ممکن است باعث بروز ایراد یا آتش سوزی گردد.

Specifications / Spezifikationen / Spécifications / Technische gegevens / Especificaciones / Specifiche / Specifikationer / Технические характеристики / Технічні характеристики / المواصفات / مشخصات

Type : 16 cm (6-1/2") 2-Way Coaxial Speaker Power Handling Capacity : 300 W (Peak Power) ; 30 W (RMS) Impedance : 4 Ω Mass : 0,40 kg (0,89 lbs)	Typ : 16 cm 2-vägs koaxial högtalare Spänningskapacitet : 300 W (Toppström) ; 30 W (RMS) Impedans : 4 Ω Vikt : 0,40 kg
Typ : 16 cm 2-Wege-Koaxiallautsprecher Belastbarkeit : 300 W (Spitzenleistung) ; 30 W (eff.) Impedanz : 4 Ω Gewicht : 0,40 kg	Тип : 16 см Двухполосная коаксиальная акустическая система Максимальная выходная мощность : 300 Вт (Пиковая мощность) ; 30 Вт (среднеквадратичное значение) Полное сопротивление : 4 Ом Вес : 0,40 кг
Type : 16 cm Haut-parleur coaxial à deux voies Puissance admissible : 300 W (Puissance de crête) ; 30 W (RMS) Impédance : 4 Ω Masse : 0,40 kg (0,89 lb)	Тип : 16 см Двосмугова коаксіальна акустична система Максимальна потужність : 300 Вт (Пікова потужність) ; 30 Вт (середньоквадратичне значення) Повний опір : 4 Ом Вага : 0,40 кг
Type : 16 cm 2-Weg coaxiale luidspreker Uitgangsvermogen : 300 W (Piekvermogen) ; 30 W (RMS) Impedantie : 4 Ω Gewicht : 0,40 kg	أنموذج : سماعة متحدة المحور ثنائية الاتجاه مقاس ١٦ سم قدرة التعامل مع الطاقة : ٣٠٠ وات (قدرة الذروة) ؛ ٣٠ وات (RMS) المعاوقة : ٤ أوم الوزن : ٠,٤٠ كجم
Tipo : 16 cm Altavoz coaxial de 2 vías Potencia máxima : 300 W (Potencia pico) ; 30 W (RMS) Impedancia : 4 Ω Masa : 0,40 kg (0,89 libras)	نوع : ١٦ سانتي متر بلندگوی کواکسیال دو طرفه ظرفیت قدرت : ۳۰۰ وات (حداکثر قدرت) ؛ ۳۰ وات (RMS) امپدانس : ۴ اهم وزن : ۰٫۴۰ کیلو گرم
Tipo : Diffusore coassiale a 2 vie da 16 cm Potenza massima : 300 W (potenza di picco) ; 30 W (potenza RMS) Impedanza : 4 Ω Peso totale : 0,40 kg	

Connection / Anschluss / Connexion / Aansluiten / Conexión / Collegamento / Anslutning / Соединение / З'єднання / اتصال / التوصيل

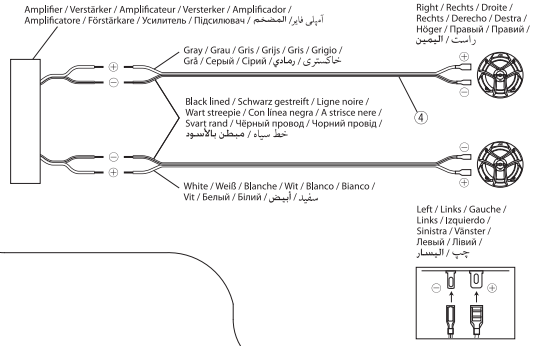

Parts / Teile / Pièces / Onderdelen / Piezas / Parti / Delar / Комплектация / Комплектація / قطعات / الأجزاء

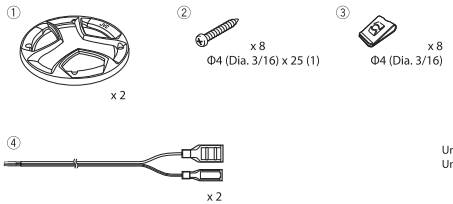

Unit : mm (inch)
Unité : mm (pouce)